MEDITERRANEO

Aluminio Teknico

Serie

BARANDILLA DE CRISTAL

- Aleación de aluminio de alta resistencia y máxima calidad superficial.
- Posiblidad de acabado en cualquier RAL, anodizado, simíl madera o inox.
- Cumplimiento del CTE para todas las categorías de uso.
- Múltiples soluciones de puesta en obra, minimizando errores y reduciendo tiempos de instalación.
- Asiento orgánico para recepción de vidrio, auto-lubricado y con protección de impactos.
- Mínima sección vista.
- Pasamanos minimalista de aplicación directa.
- Simetría geométrica total facilitando instalación
- Disponibilidad de mechas de alineamiento y escuadras de unión.
- Mecanismo anti-elevación por cuñas de presión.
- Disponibilidad de salida de aguas integrada de dotación, tapas de remate y protección extrema.

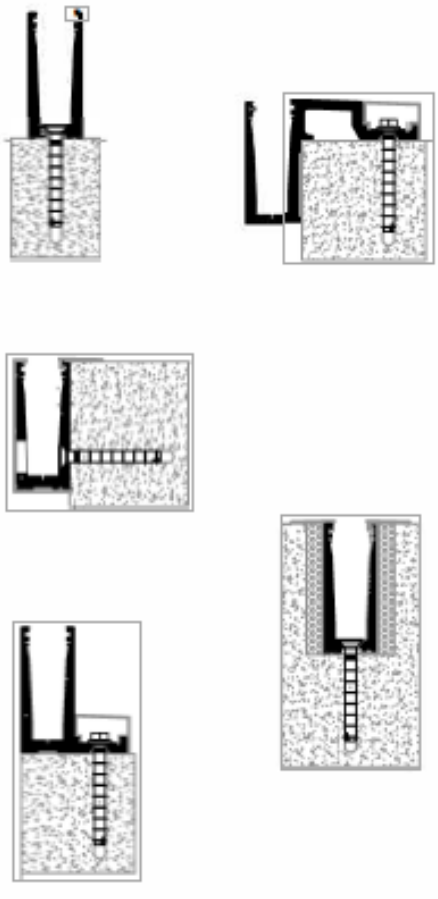

MÚLTIPLES SOLUCIONES

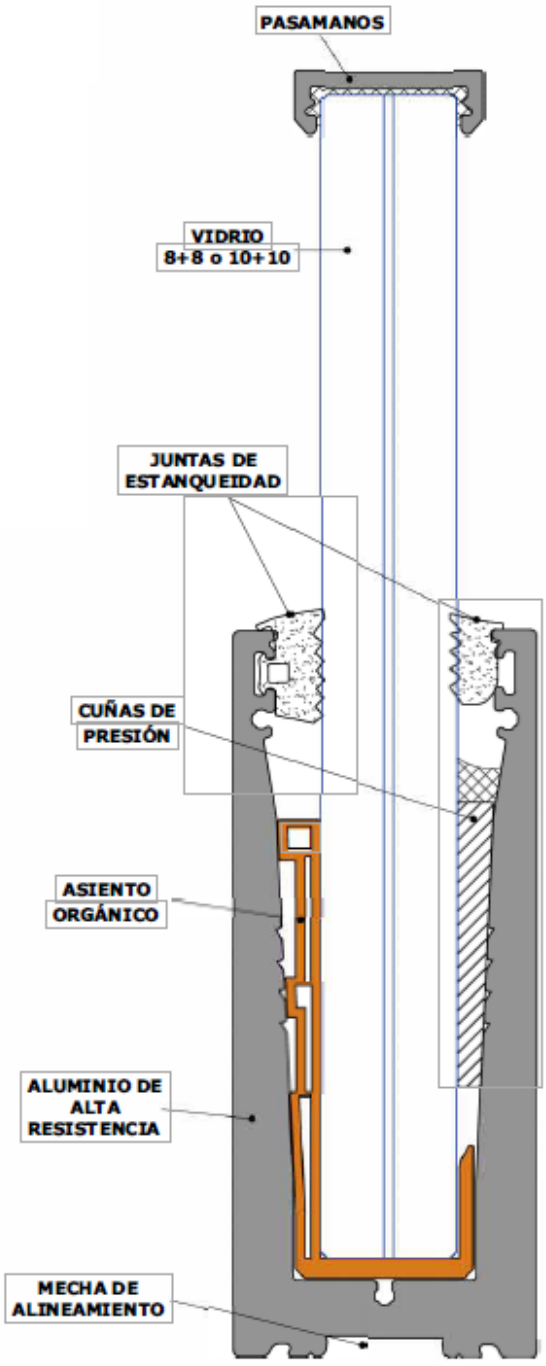

MEDITERRANEO

Relación de perfiles

MEDITERRANEO

PERFILES - Barandilla de cristal

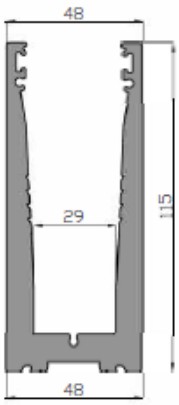

54300

54305

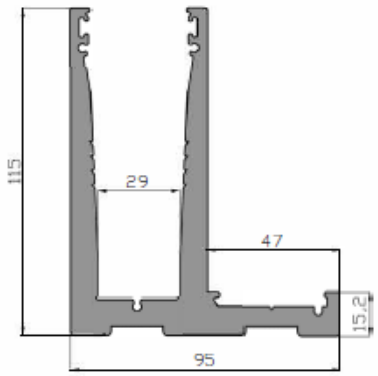

54301

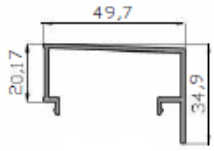

54306

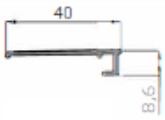

54307

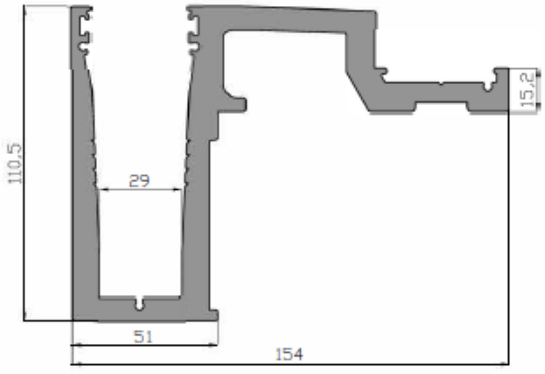

54302

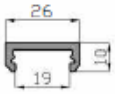

54310

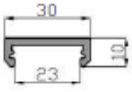

54311

NOTA: Las referencias 53000, 54301 y 54302 se serviran con todos los mecanizados de desagüe y fijación realizados (MF01 Y MD01).
PARA OTRAS TIPOLOGIAS DE MECANIZADO CONSULTAR CON MEDITERRANEO.

Secciones y detalles

MEDITERRANEO

DETALLES- Barandilla de cristal

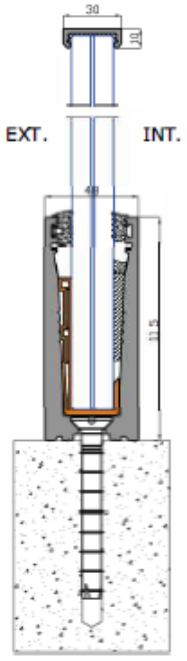

54300

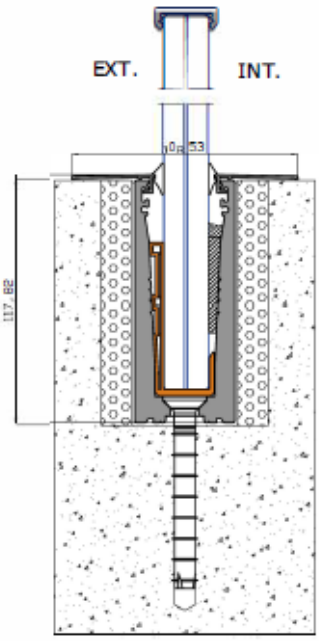

54300

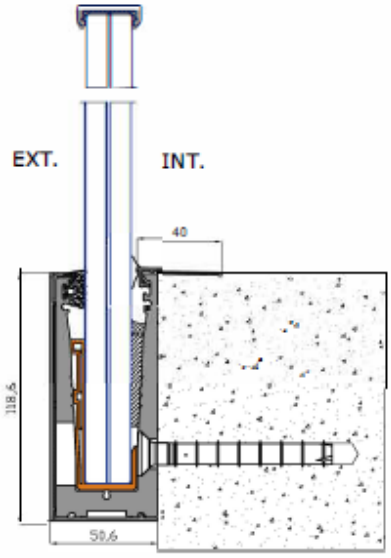

54300

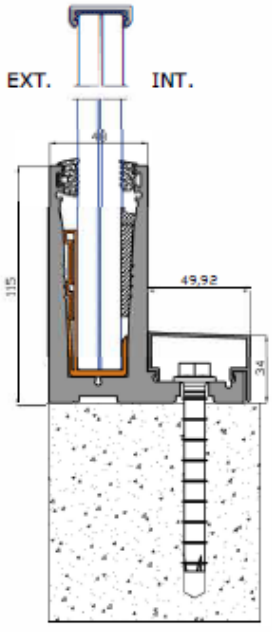

54301

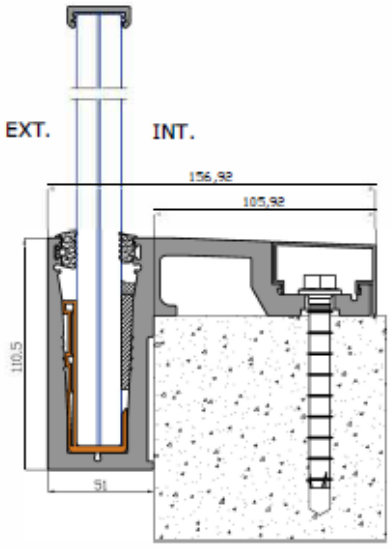

54302

MEDITERRANEO

DETALLE MECANIZADOS - Barandilla de cristal

Perfil U
REF: 54300 MF-01

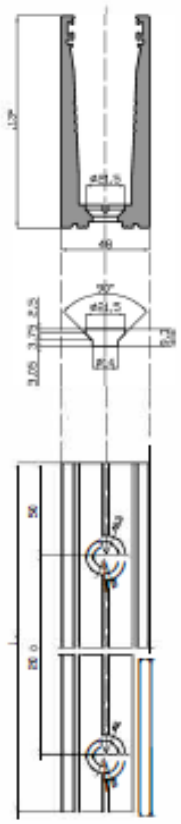

PERFIL U.L.
REF: 54301 MF-01

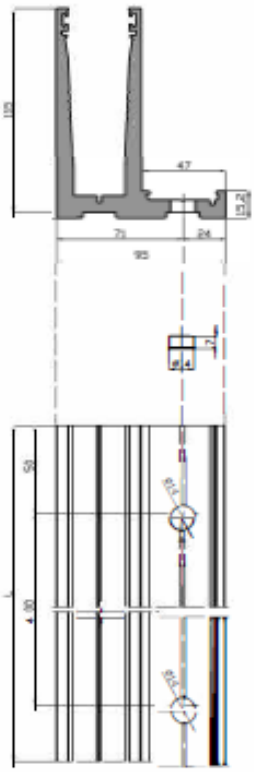

Perfil U.L. Frontal
REF: 54302-MF01

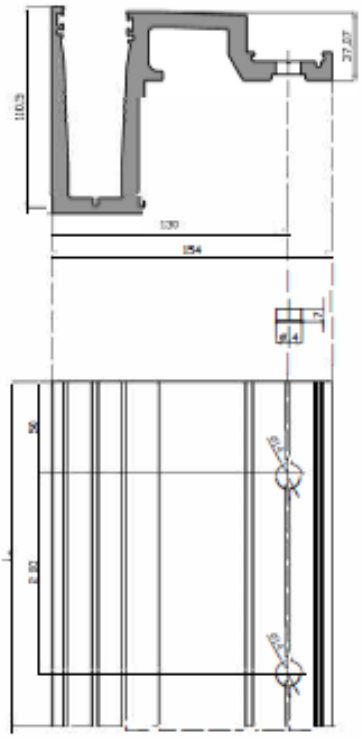

Perfil U
REF: 54300 MD-01

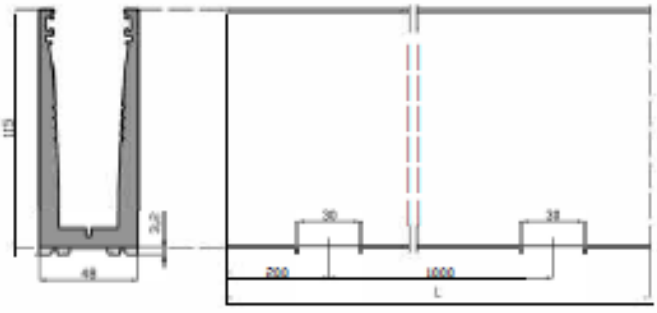

Perfil U.L. Frontal
REF: 54302-MD01

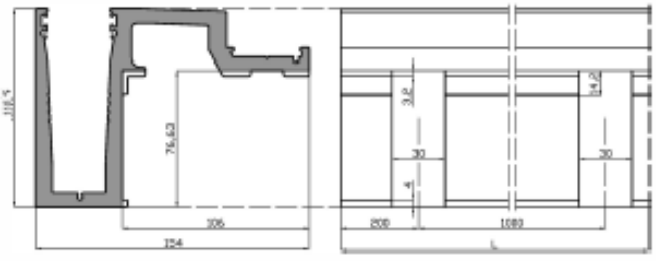

PERFIL U.L.
REF: 54301 MD-01

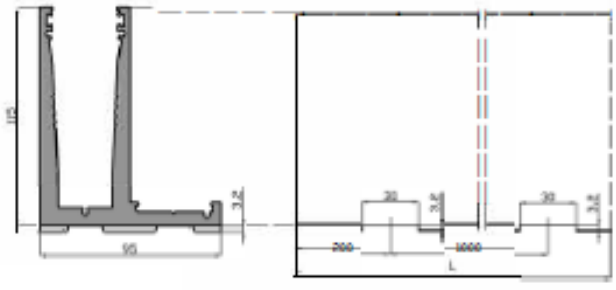

MEDITERRANEO

ALZADO

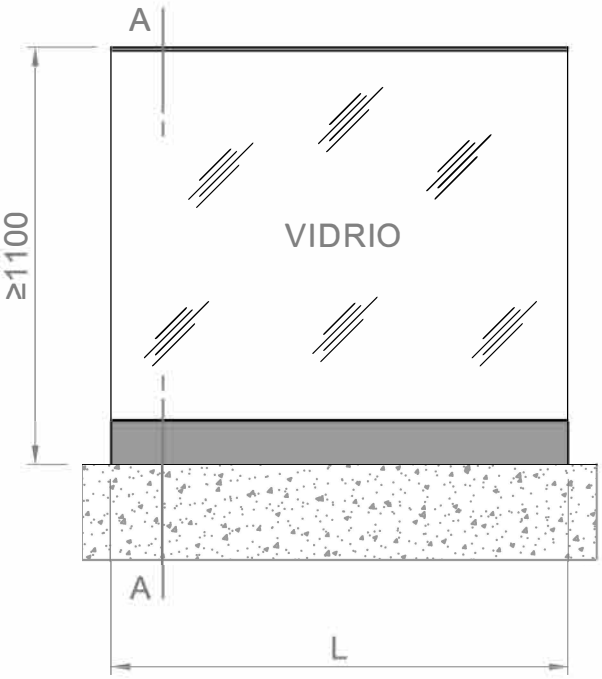

SECCION A-A

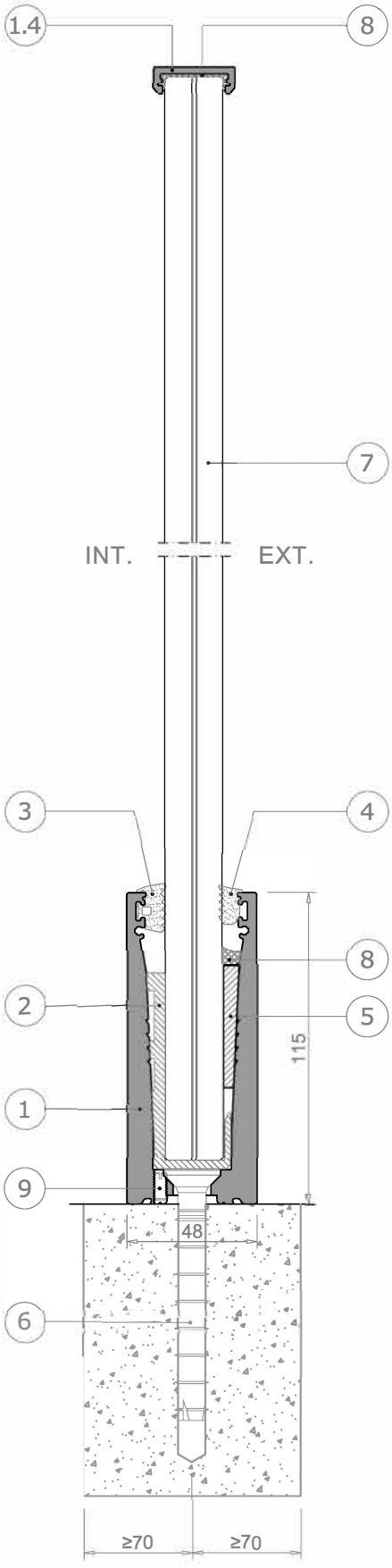

COMPONENTES			Referencia
1	Perfil base U		**54300**
1.4	Pasamanos	8+8 T	**54310**
		10+10 T	**54311**
2	Asiento vidrio 16-20 mm.		2901
3	Junta exterior		30063
4	Junta interior	8+8 T	30059
		10+10 T	30060
5	Cuña	8+8 T	30061
		10+10 T	30062
6	Anclaje avellanado sin camisa		97002
7	Vidrio	8+8 T	8+8.4
		10+10 T	10+10.4
8	Adhesivo - sellante		SG-20 o DC776
9	Nivelador		DIN 551 M5x10

Detalles a escala reducida 1:2,5

ALZADO

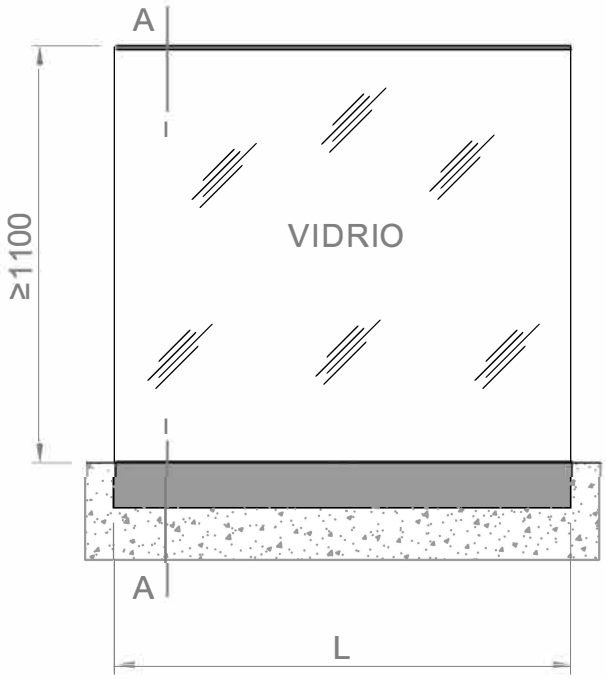

SECCION A-A

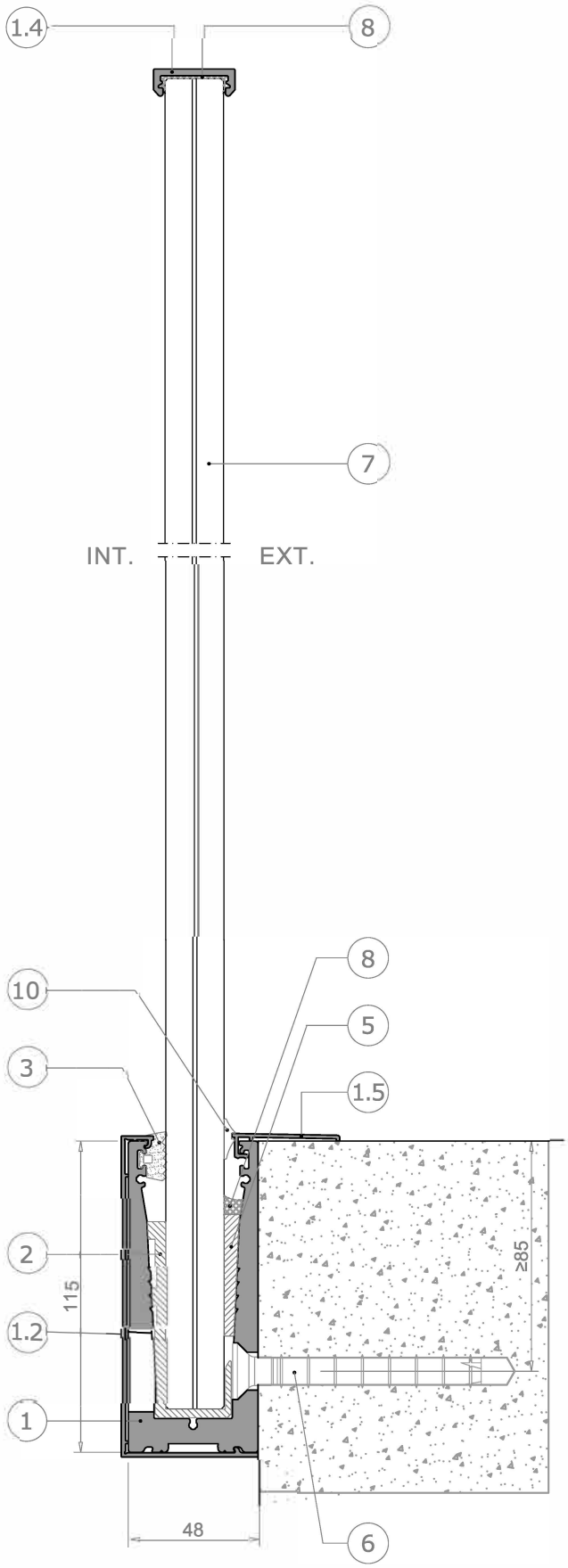

COMPONENTES			Referencia
1	Perfil base U		**54300**
1.2	Capota		**54305**
1.4	Pasamanos	8+8 T	**54310**
		10+10 T	**54311**
1.5	Tapajuntas		**54307**
2	Asiento vidrio 16-20 mm.		2901
3	Junta exterior		30063
4	Junta interior	8+8 T	30059
		10+10 T	30060
5	Cuña	8+8 T	30061
		10+10 T	30062
6	Anclaje avellanado sin camisa		97002
7	Vidrio	8+8 T	8+8.4
		10+10 T	10+10.4
8	Adhesivo - sellante		SG-20 o DC776
10	Junta acristalamiento	8+8 T	Cuña 7
		10+10 T	Cuña 4

Detalles a escala reducida 1:2,5

ALZADO

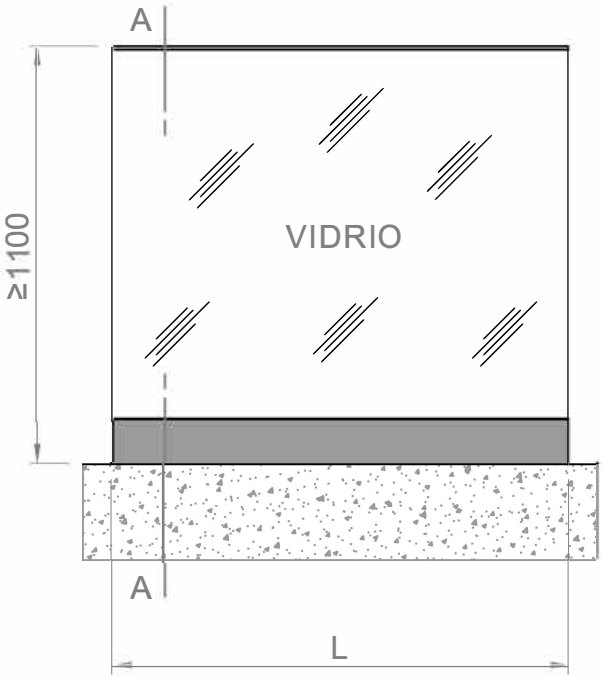

SECCION A-A

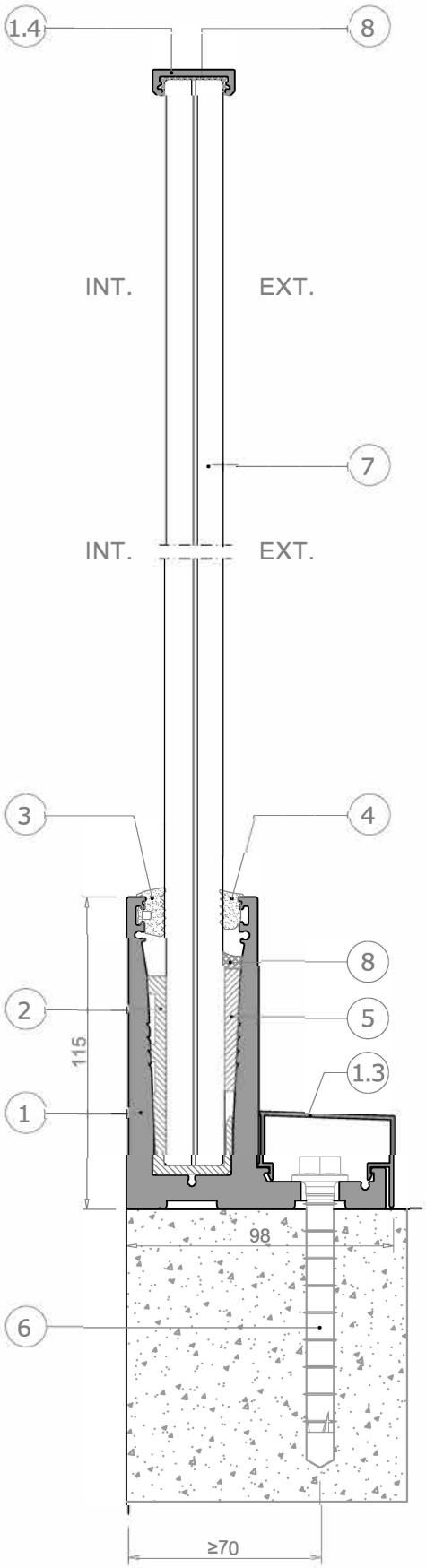

COMPONENTES			Referencia
1	Perfil base UL		**54301**
1.3	Junquillo		**54306**
1.4	Pasamanos	8+8 T	**54310**
		10+10 T	**54311**
2	Asiento vidrio 16-20 mm.		2901
3	Junta exterior		30063
4	Junta interior	8+8 T	30059
		10+10 T	30060
5	Cuña	8+8 T	30061
		10+10 T	30062
6	Anclaje hexagonal sin camisa		97003
7	Vidrio	8+8 T	8+8.4
		10+10 T	10+10.4
8	Adhesivo - sellante		SG-20 o DC776

Detalles a escala reducida 1:2,5

ALZADO

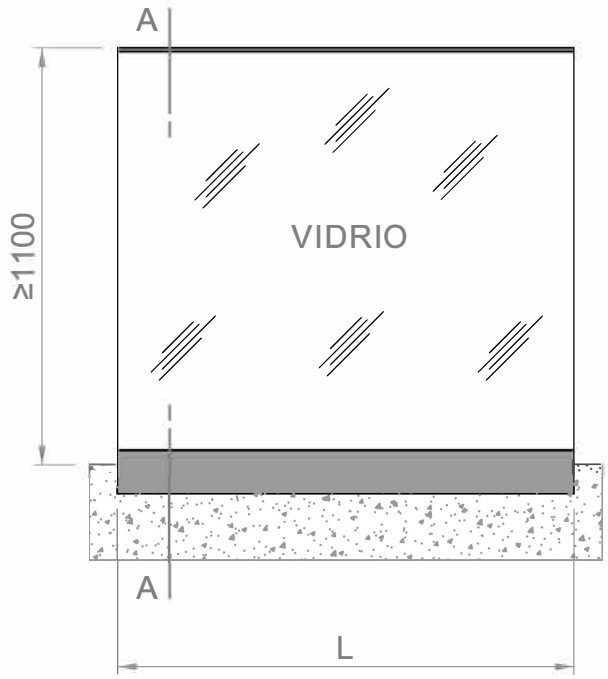

SECCION A-A

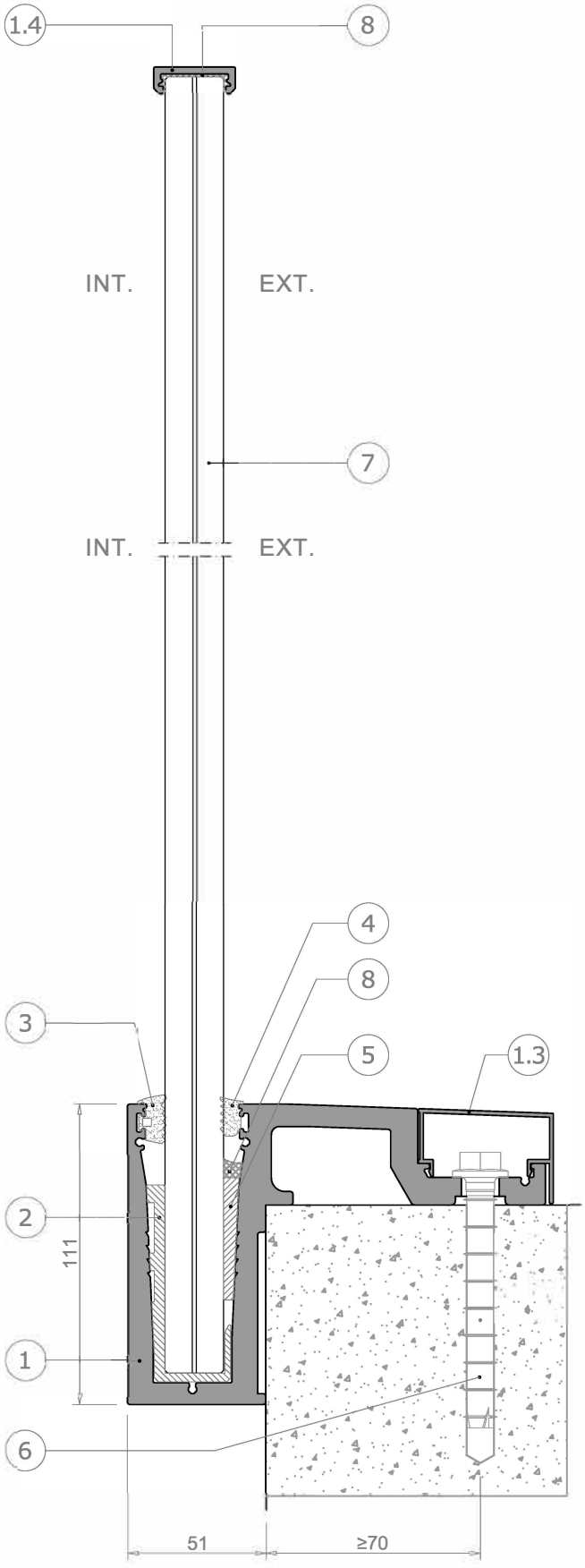

COMPONENTES			Referencia
1	Perfil base ULF		**54302**
1.3	Junquillo		**54306**
1.4	Pasamanos	8+8 T	**54310**
		10+10 T	**54311**
2	Asiento vidrio 16-20 mm.		2901
3	Junta exterior		30063
4	Junta interior	8+8 T	30059
		10+10 T	30060
5	Cuña	8+8 T	30061
		10+10 T	30062
6	Anclaje hexagonal sin camisa		97003
7	Vidrio	8+8 T	8+8.4
		10+10 T	10+10.4
8	Adhesivo - sellante		SG-20 o DC776

Detalles a escala reducida 1:2,5

ALZADO

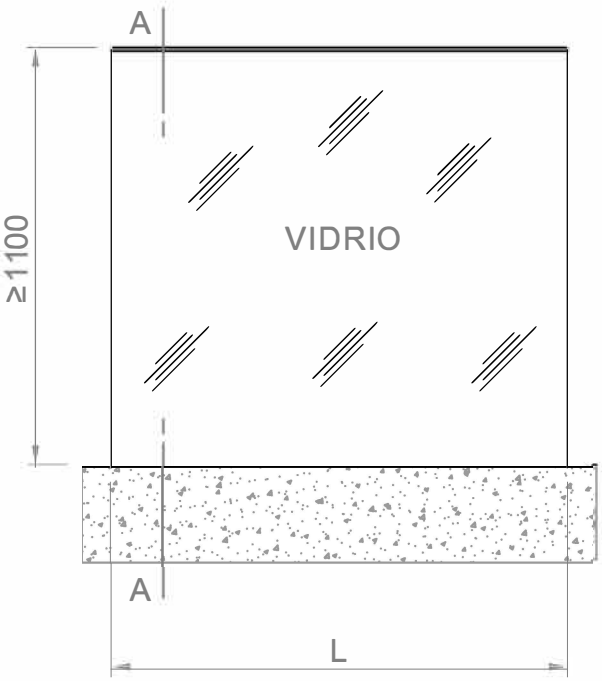

SECCION A-A

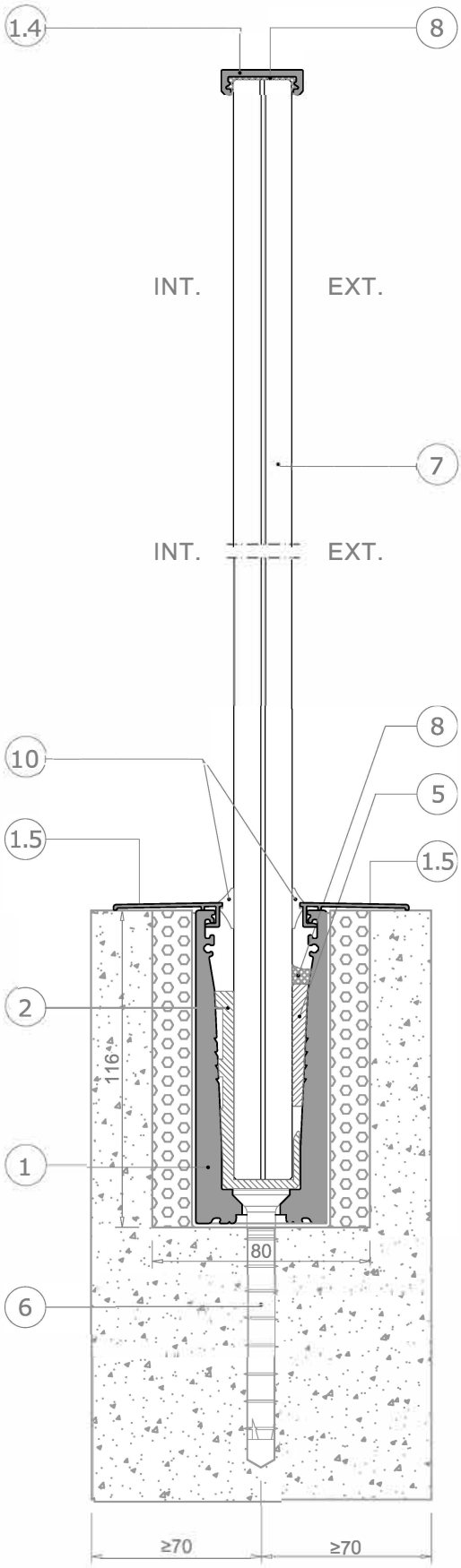

COMPONENTES			Referencia
1	Perfil base U		**54300**
1.4	Pasamanos	8+8 T	**54310**
		10+10 T	**54311**
1.5	Tapajuntas		**54307**
2	Asiento vidrio 16-20 mm.		2901
3	Junta exterior		30063
4	Junta interior	8+8 T	30059
		10+10 T	30060
5	Cuña	8+8 T	30061
		10+10 T	30062
6	Anclaje avellanado sin camisa		97002
7	Vidrio	8+8 T	8+8.4
		10+10 T	10+10.4
8	Adhesivo - sellante		SG-20 o DC776
10	Junta acristalamiento	8+8 T	Cuña 7 Int.
			Cuña 4 Ext.
		10+10 T	Cuña 4 Int./Ext.

Detalles a escala reducida 1:2,5

ALZADO

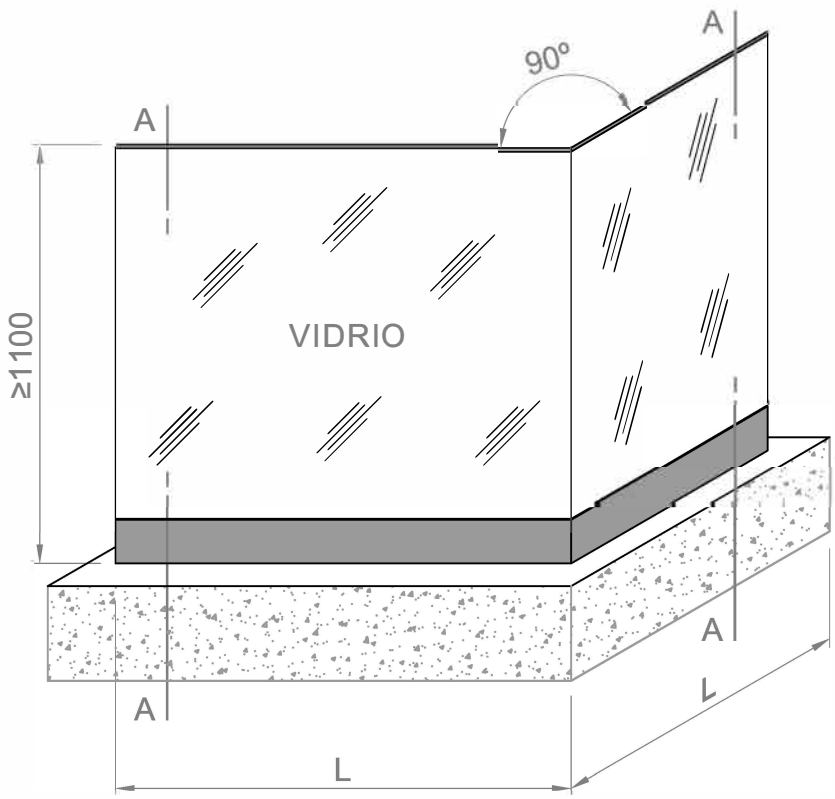

SECCION A-A

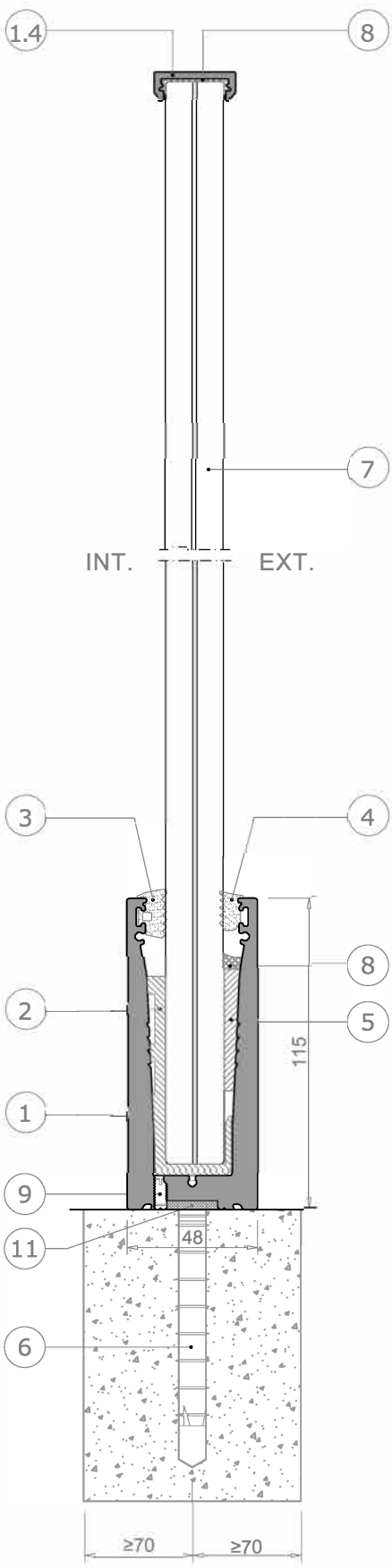

COMPONENTES			Referencia
1	Perfil base U		**54300**
1.4	Pasamanos	8+8 T	**54310**
		10+10 T	**54311**
2	Asiento vidrio 16-20 mm.		2901
3	Junta exterior		30063
4	Junta interior	8+8 T	30059
		10+10 T	30060
5	Cuña	8+8 T	30061
		10+10 T	30062
6	Anclaje avellanado sin camisa		97002
7	Vidrio	8+8 T	8+8.4
		10+10 T	10+10.4
8	Adhesivo - sellante		SG-20 o DC776
9	Nivelador		DIN 551 M5x10
11	Escuadra fijación 90º		10001010

Detalles a escala reducida 1:2,5

ALZADO

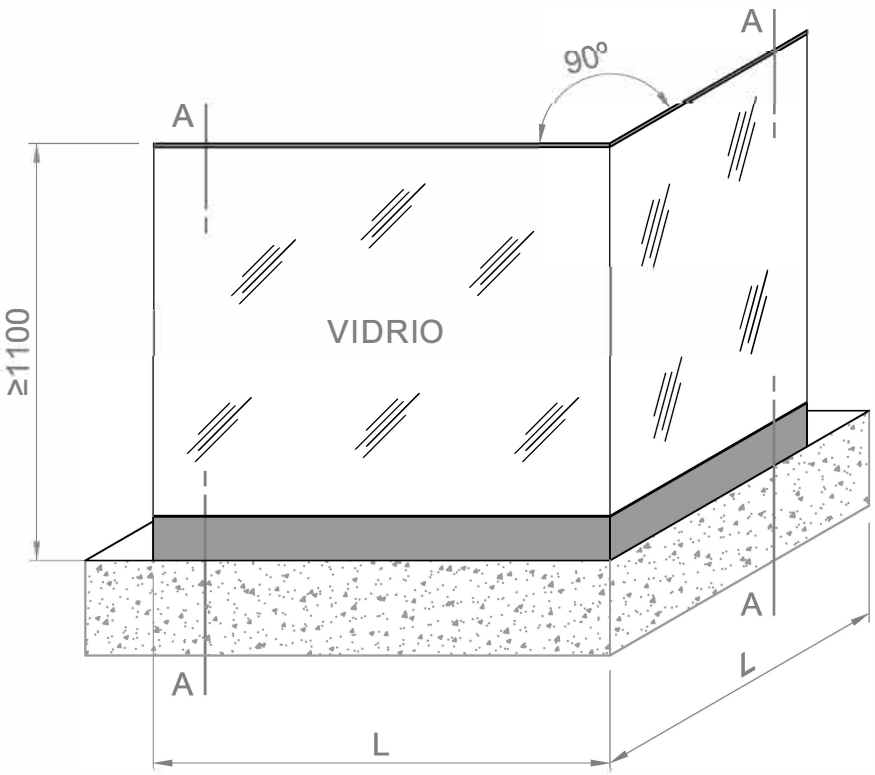

SECCION A-A

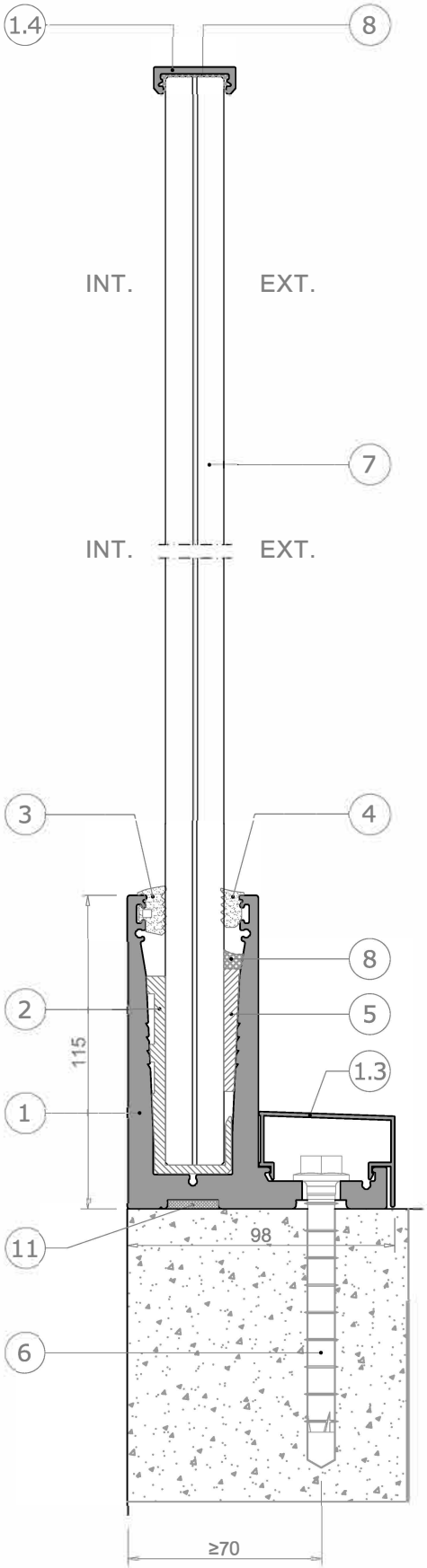

COMPONENTES			Referencia
1	Perfil base UL		**54301**
1.3	Junquillo		**54306**
1.4	Pasamanos	8+8 T	**54310**
		10+10 T	**54311**
2	Asiento vidrio 16-20 mm.		2901
3	Junta exterior		30063
4	Junta interior	8+8 T	30059
		10+10 T	30060
5	Cuña	8+8 T	30061
		10+10 T	30062
6	Anclaje hexagonal sin camisa		97003
7	Vidrio	8+8 T	8+8.4
		10+10 T	10+10.4
8	Adhesivo - sellante		SG-20 o DC776
11	Escuadra fijación 90º		10001010

Detalles a escala reducida 1:2,5

Todos los derechos reservados. La reproducción o información a terceras partes queda expresamente prohibida sin autorización escrita de Sapa Extrusion. **Copyright**© Sapa Extrusion, 2016

3.1 Mecanizado tornillo de fijación perfil base **U**

3.1.1 Efectuar las operaciones según los esquemas siguientes

E-54300

*M_U_T.4**

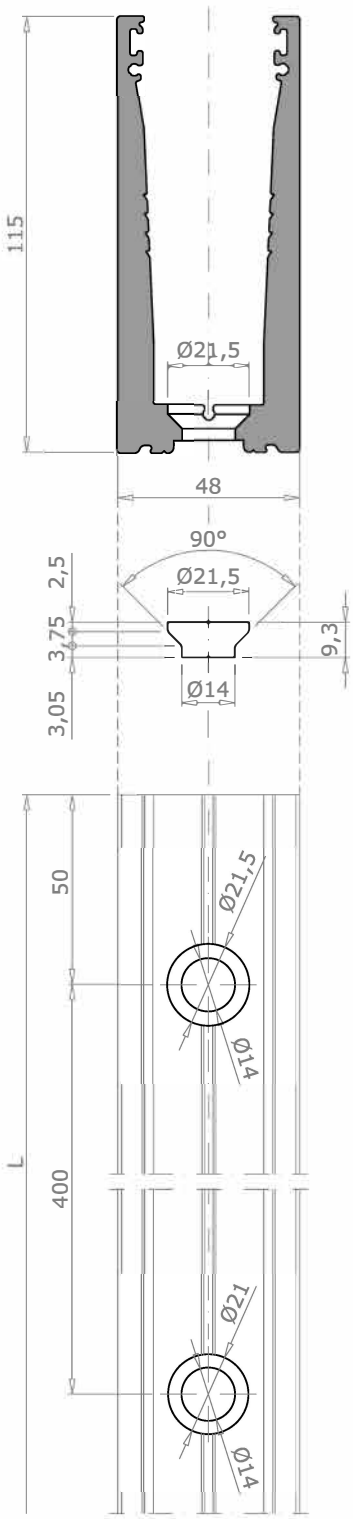

*Certificación CTE DB SE-AE en cualquier categoría de uso, excepto C5

3.2 Mecanizado tornillo de fijación perfil base **U**

3.2.1 Efectuar las operaciones según los esquemas siguientes

E-54300
M_U_T.2

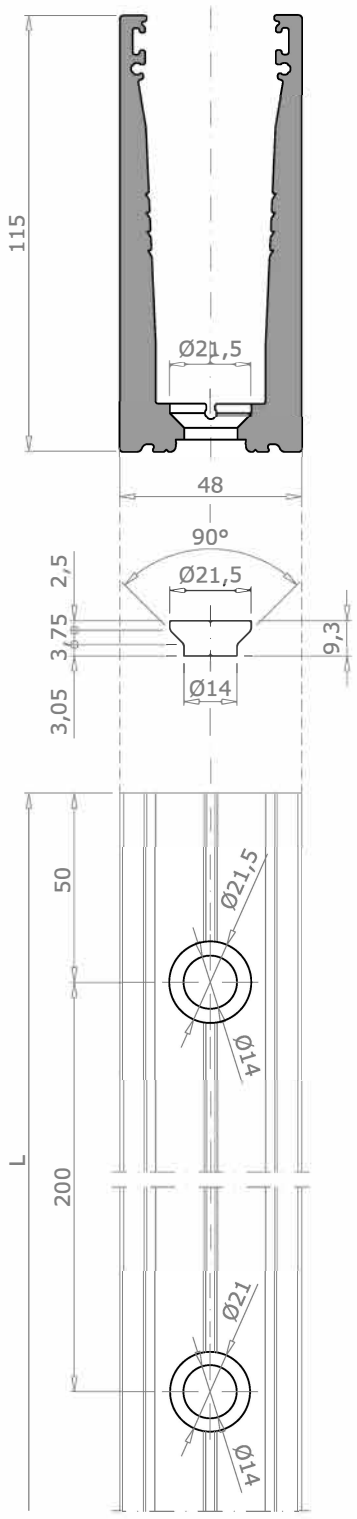

E-54300
M_UF_T.2

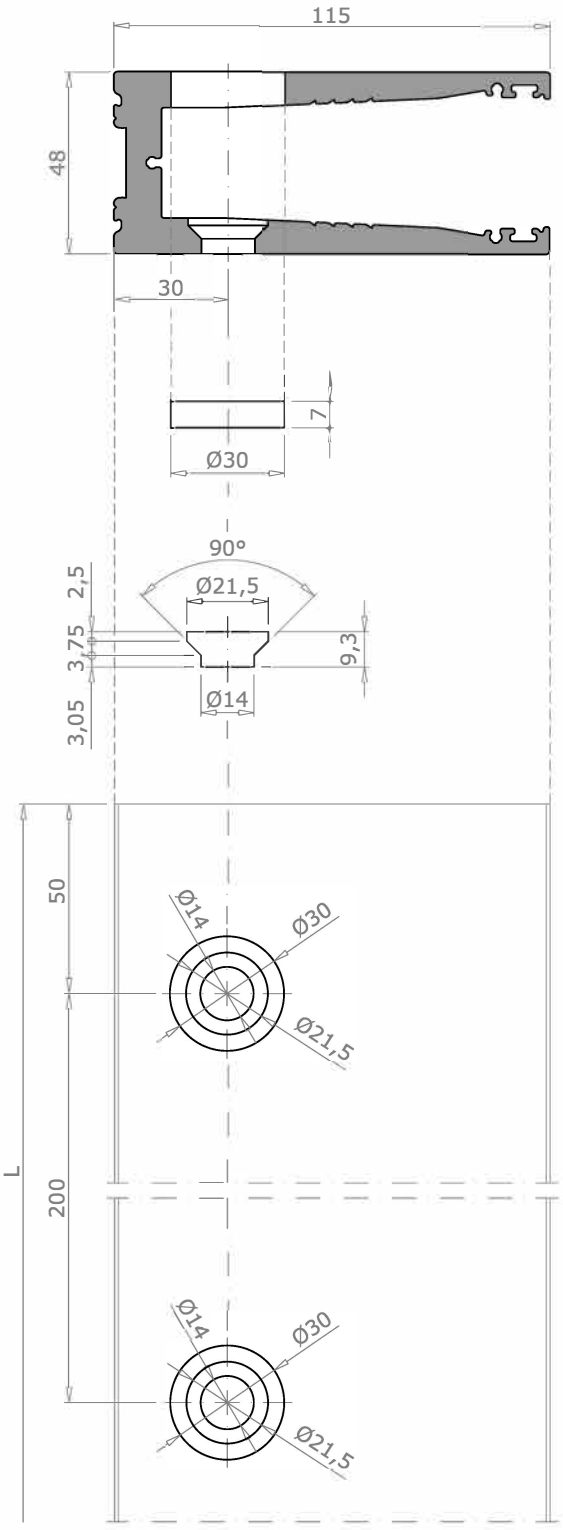

3.3 Mecanizado tornillo de fijación perfiles base **UL***

3.3.1 Efectuar las operaciones según los esquemas siguientes

E-54301

M_UL_T.4

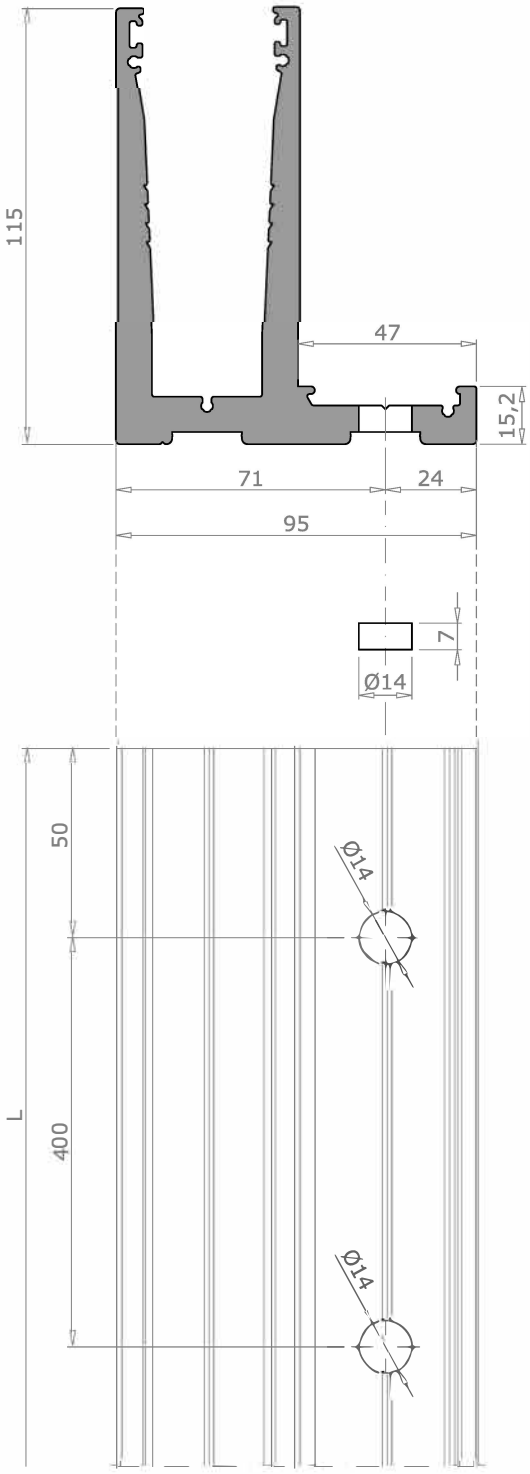

*Certificación CTE DB SE-AE en cualquier categoría de uso, excepto C5

3.4 Mecanizado tornillo de fijación perfiles base **UL***

3.4.1 Efectuar las operaciones según los esquemas siguientes

E-54301

M_UL_T.2

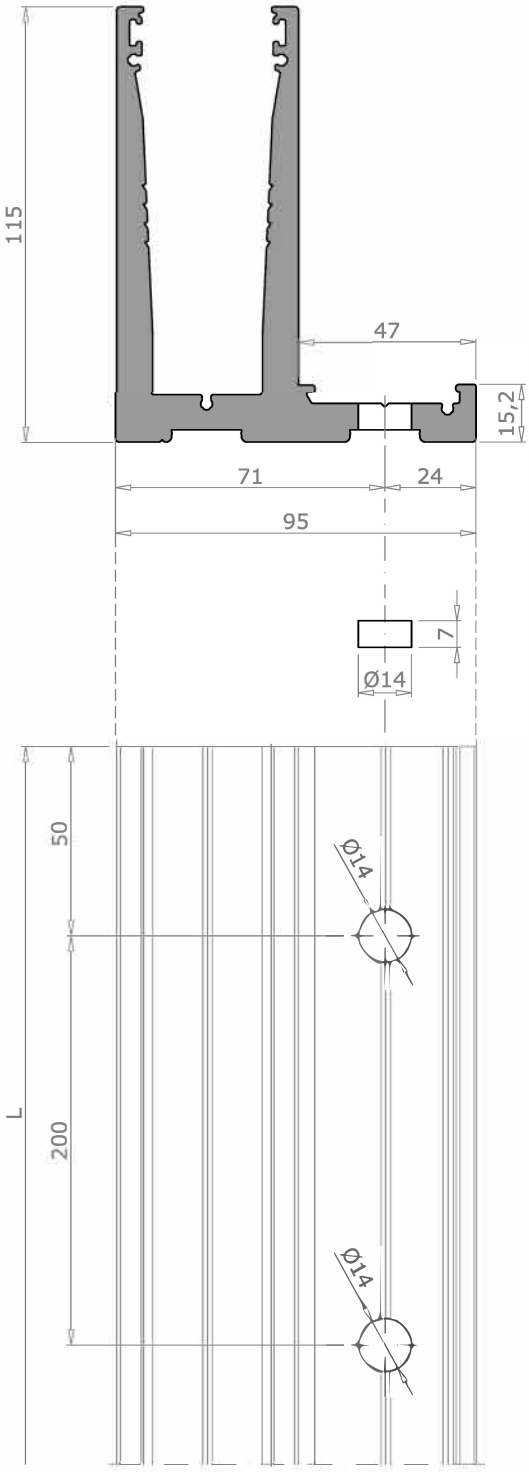

*Obligatorio para la certificación CTE DB SE-AE en categoría de uso C5

3.5 Mecanizado tornillo de fijación perfiles base **ULF**

3.5.1 Efectuar las operaciones según los esquemas siguientes

E-54302

M_ULF_T

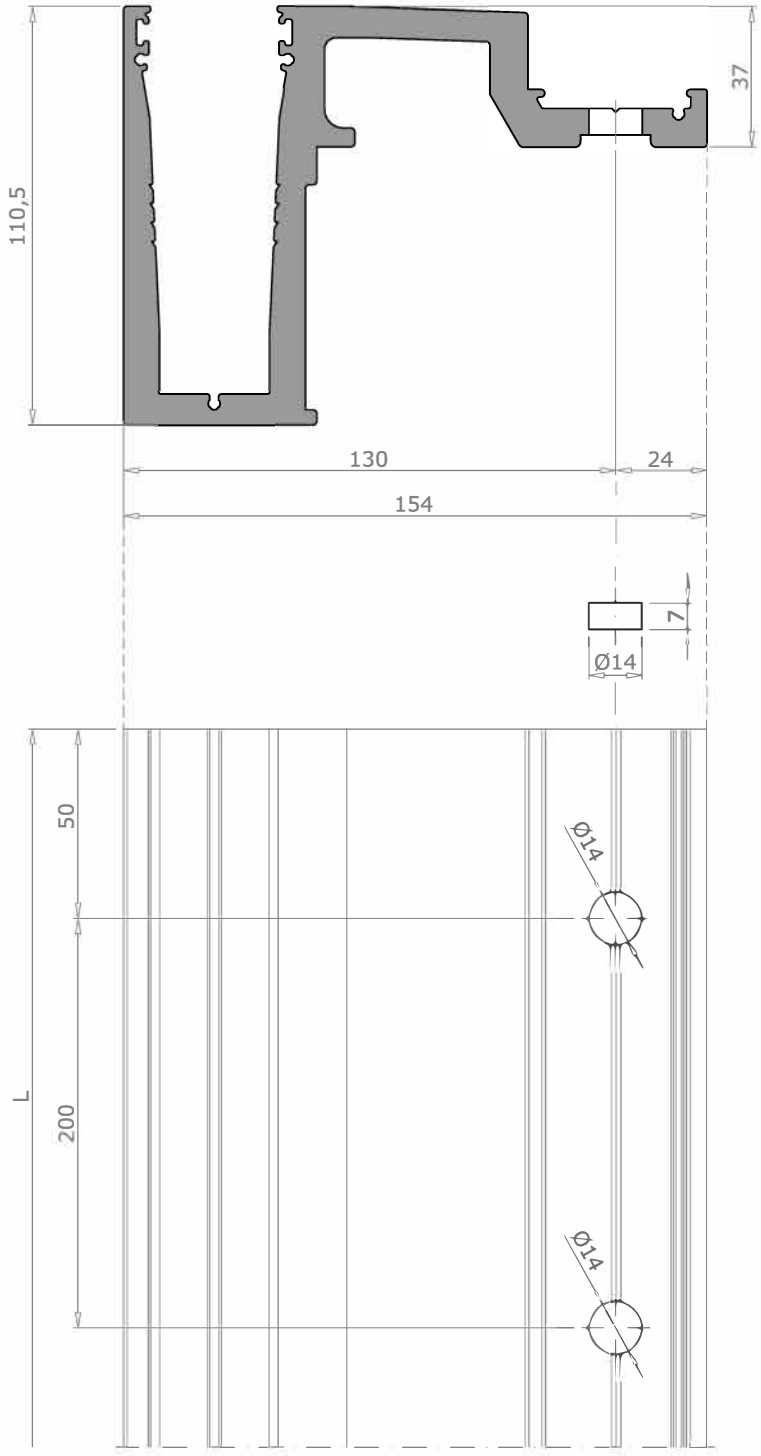

3.6 Mecanizado tornillo de regulación perfil base **U**

3.6.1 Efectuar las operaciones según los esquemas siguientes

E-54300
M_U_N

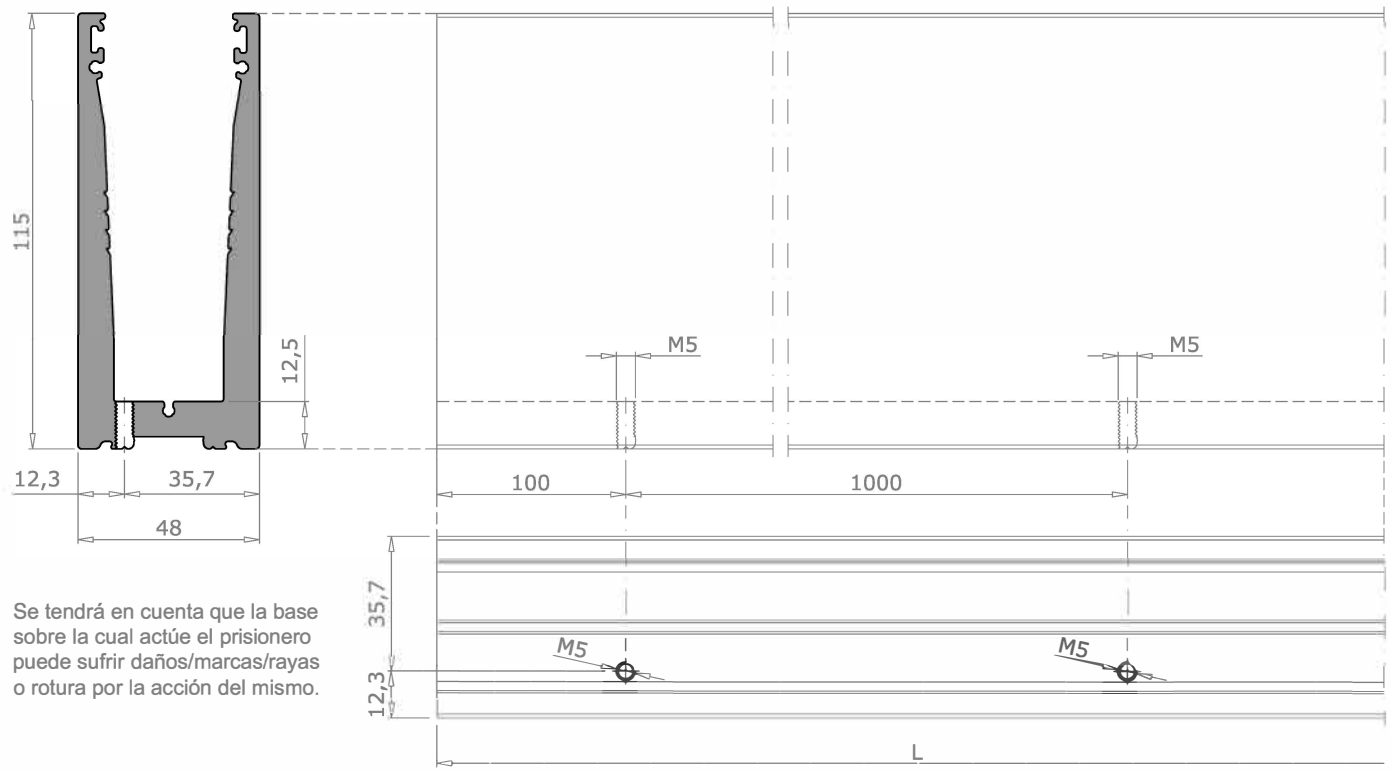

Se tendrá en cuenta que la base sobre la cual actúe el prisionero puede sufrir daños/marcas/rayas o rotura por la acción del mismo.

3.7 Mecanizado desagüe perfil base **U**

3.7.1 Efectuar los mecanizados según los esquemas siguientes

E-54300
M_U_D

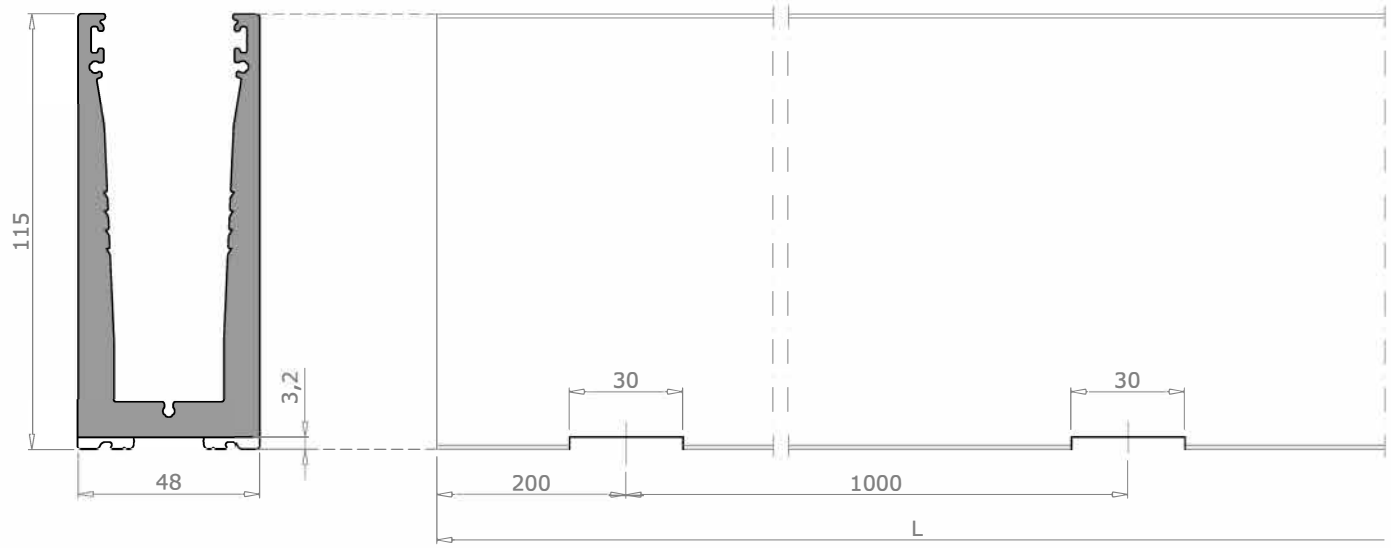

3.8 Mecanizado desagüe perfiles base **UL**

3.8.1 Efectuar las operaciones según los esquemas siguientes

E-54301

M_UL_D

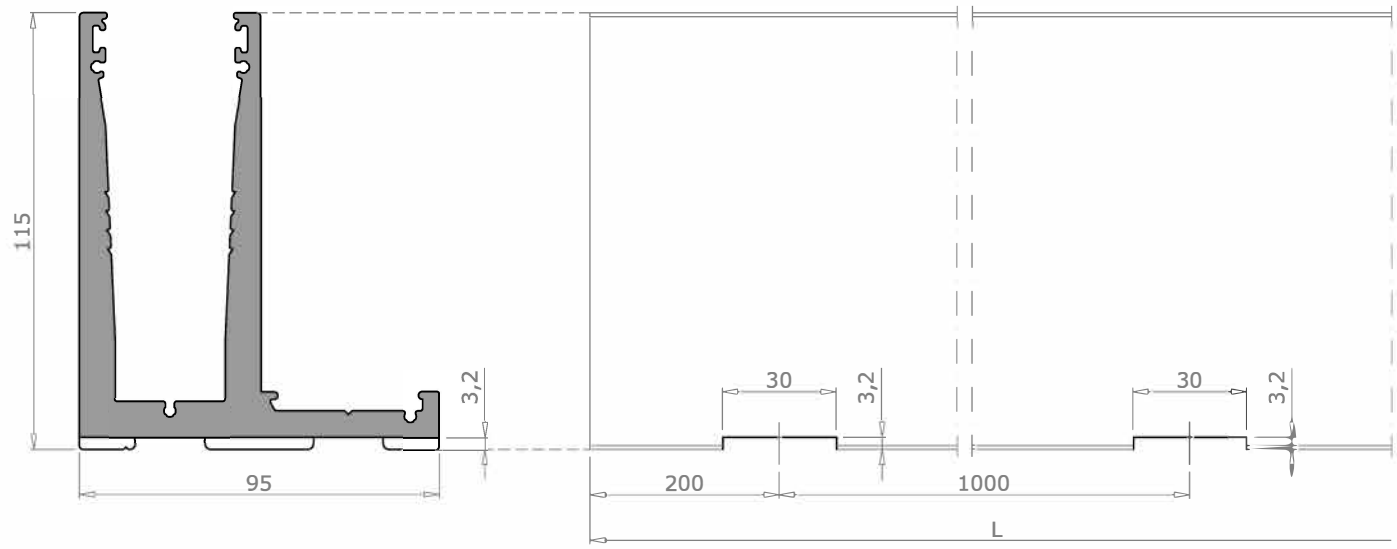

3.9 Mecanizado desagüe perfiles base **ULF**

3.9.1 Efectuar las operaciones según los esquemas siguientes

E-54302

M_ULF_D

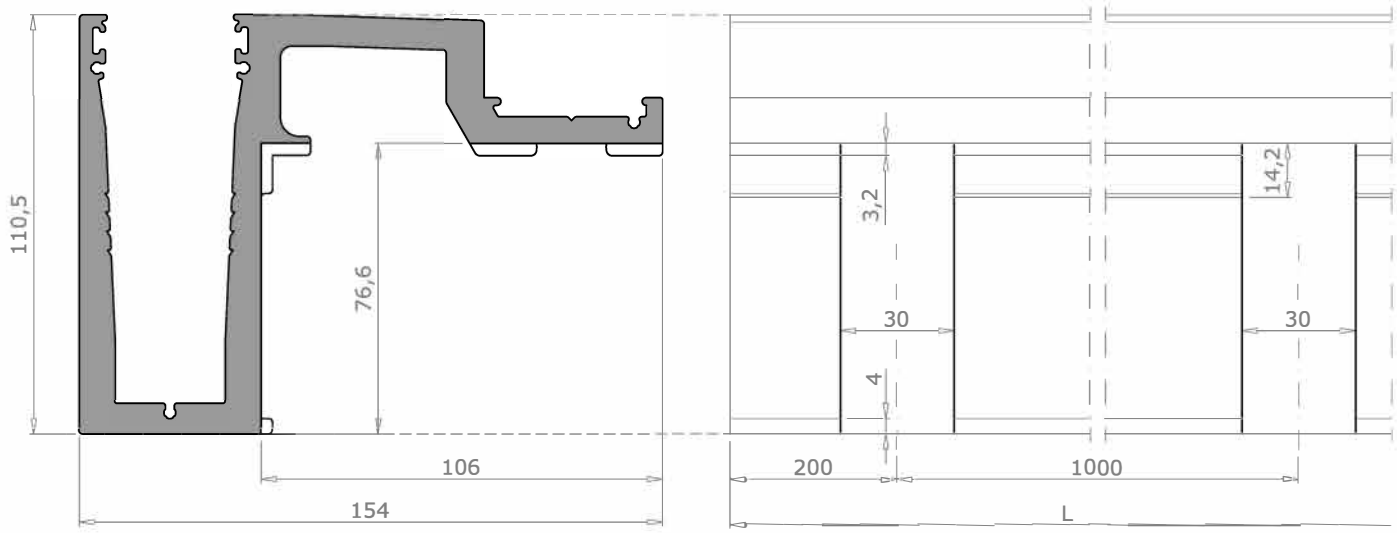

4. MONTAJE

4.1 Preparación

4.1.1 Cortar los perfiles a la longitud requerida

4.1.2 Efectuar los mecanizados según el apartado de mecanizados*

4.1.3 Realizar el taladro para el anclaje según las medidas y tipo especificados

TALADROS

VERTICAL

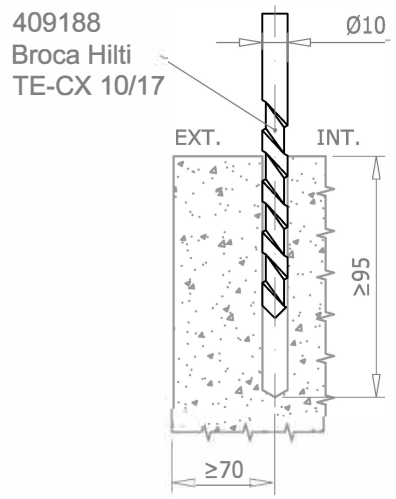

HORIZONTAL

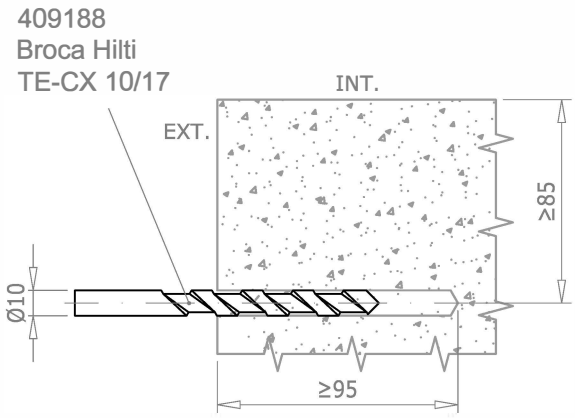

ANCLAJES

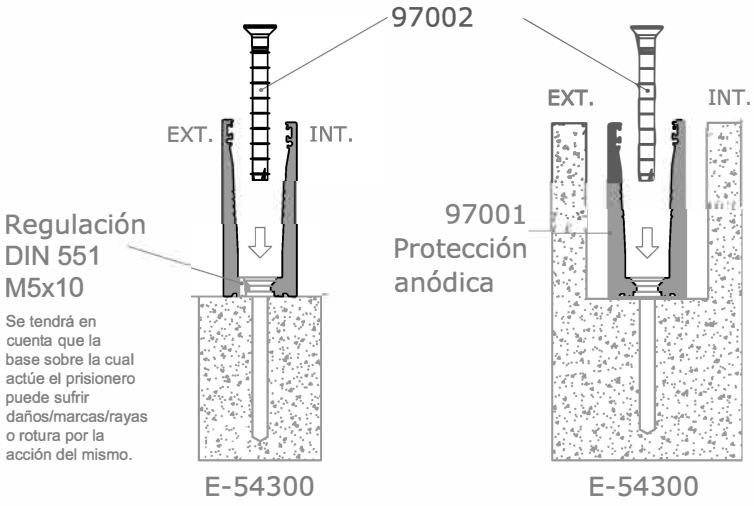

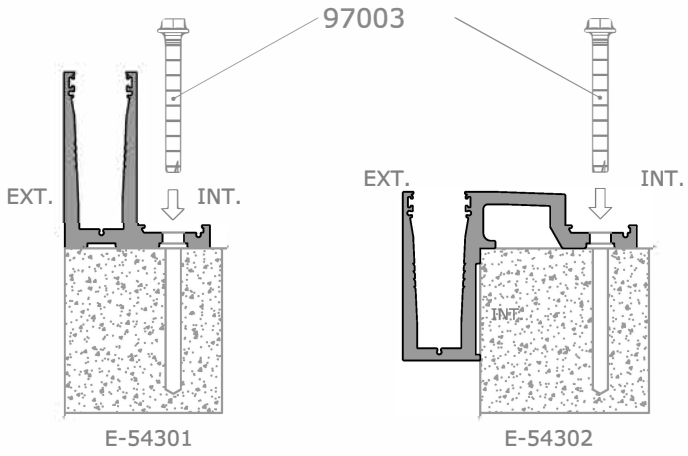

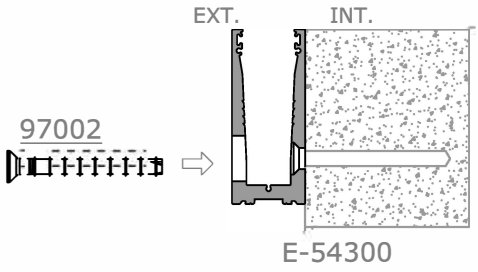

Detalles a escala reducida 1:5

* Ver apartado mecanizados y categoría de uso

ANCLAJES

4.2 FIJACION PERFIL BASE

4.2.1 Colocar el perfil base en su posición, nivelar y atornillar *

405033
MAQUINA DE
IMPACTO
Hilti SIW 22T-A

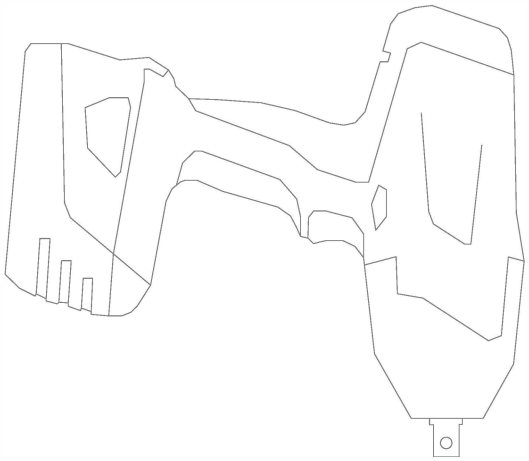

405033
MAQUINA DE
IMPACTO
Hilti SIW 22T-A

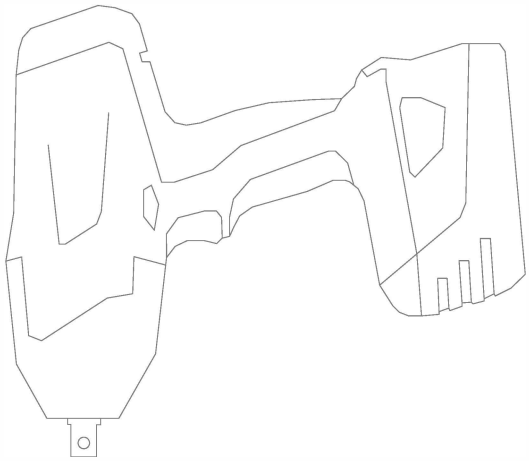

2094451
Vaso de impacto Hilti
SI-SA 1/2" - 7/16"
HEX

2070390
Vaso largo
impacto Hilti
SI-S 1/2"-15 L

?
Punta Hilti

Par.máx (ajuste)
450 Nm

97002
INT.
EXT.
E-54300

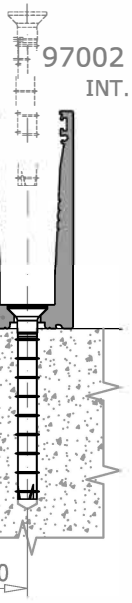

97003
EXT.
E-54301
INT.

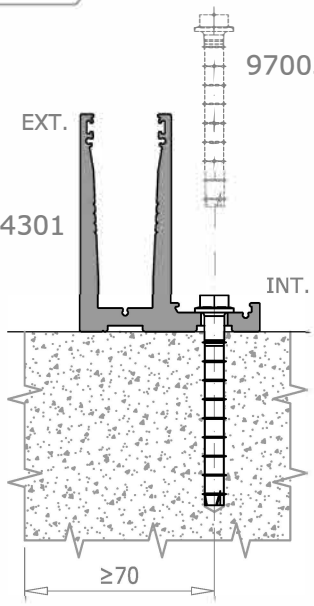

Regulación
DIN 551
M5X10

Se tendrá en
cuenta que la
base sobre la cual
actúe el prisionero
puede sufrir
daños/marcas/rayas
o rotura por la
acción del mismo.

≥70

≥70

Detalles a escala reducida 1:4

* Ver apartado mecanizados y categoría de uso

ASIENTO DE VIDRIO

4.3 Colocación

4.3.1 El asiento de vidrio **29001029** se colocará en el interior de los perfiles base, en cualquiera de sus variantes y soluciones, una vez nivelado y anclado el perfil al elemento resistente.

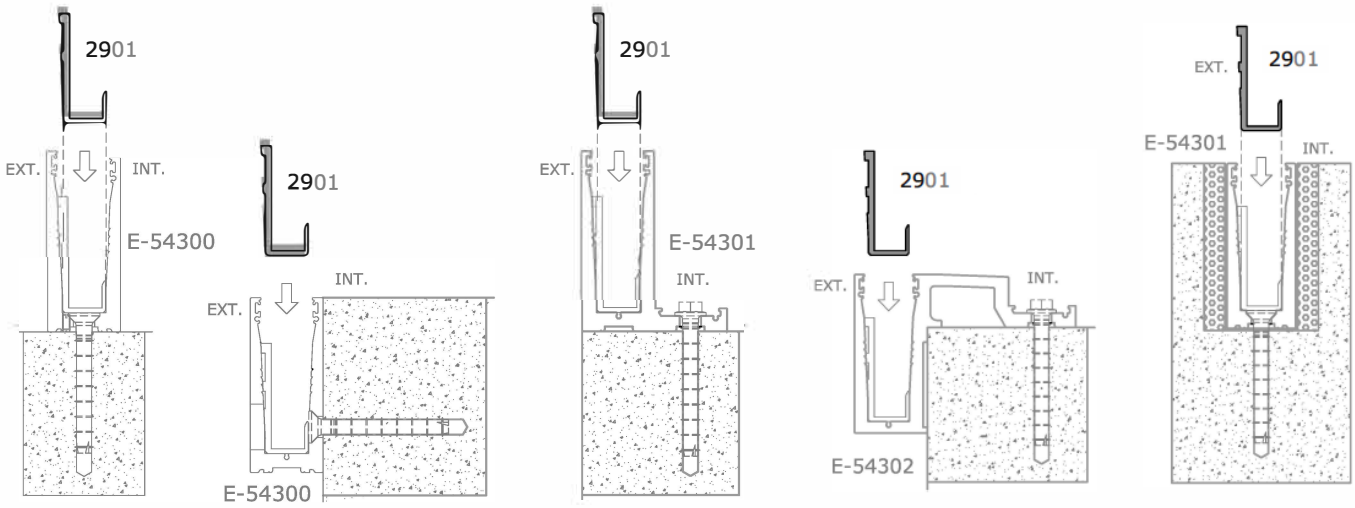

4.3.2 Deberemos colocar el asiento dentro del perfil con su ala mas larga hacia el exterior

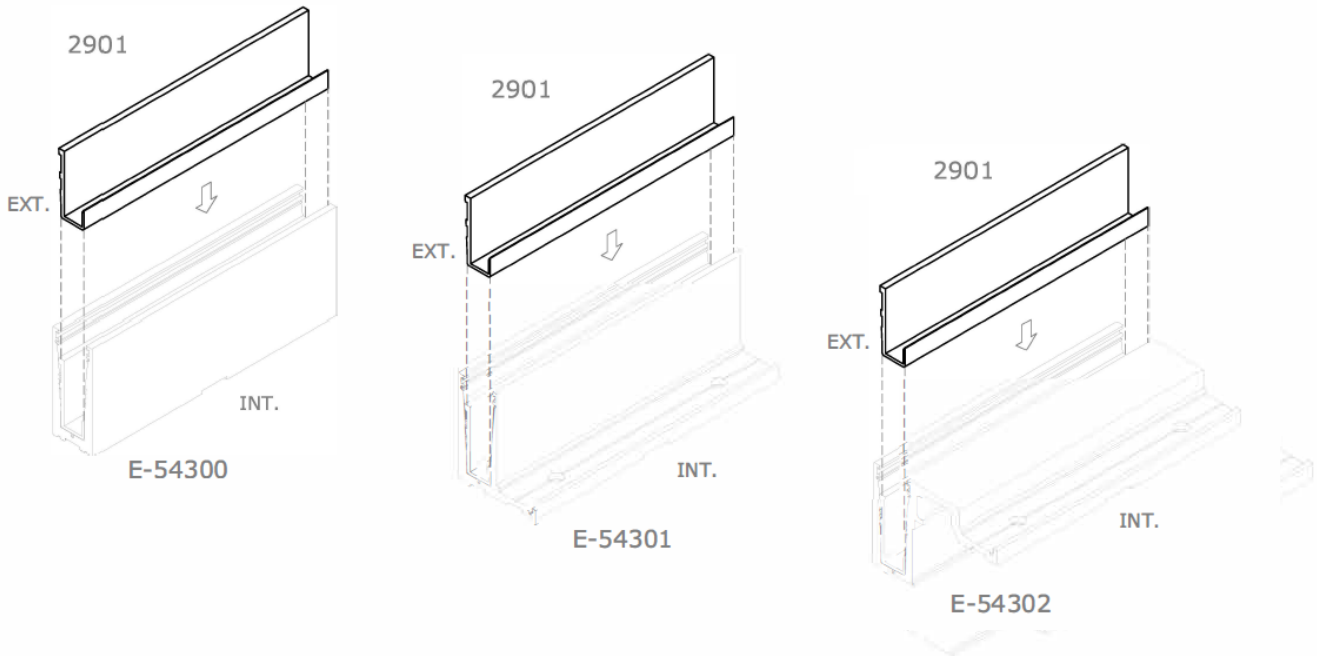

JUNTA FIJA

4.4 Colocación

4.4.1 La junta fija se colocará en los perfiles base, en la ranura de la parte exterior y dependiendo de la variante y solucion adoptado consultaremos el apartado 4.11 para seleccionar las junta adecuada.

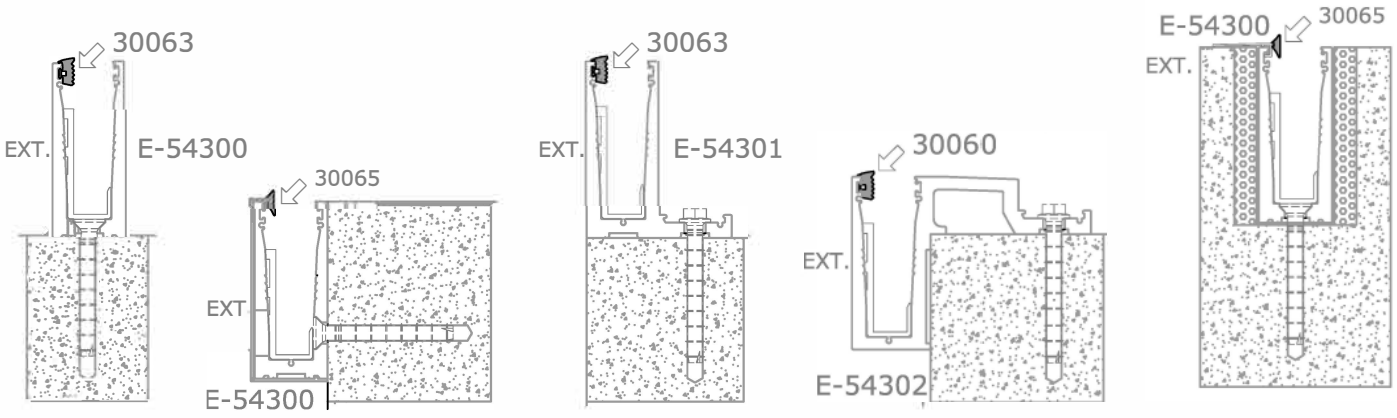

4.4.2 Asegurarse de que la junta queda perfectamente colocada en su ranura, en toda su longitud y no se puede desmontar facilmente.

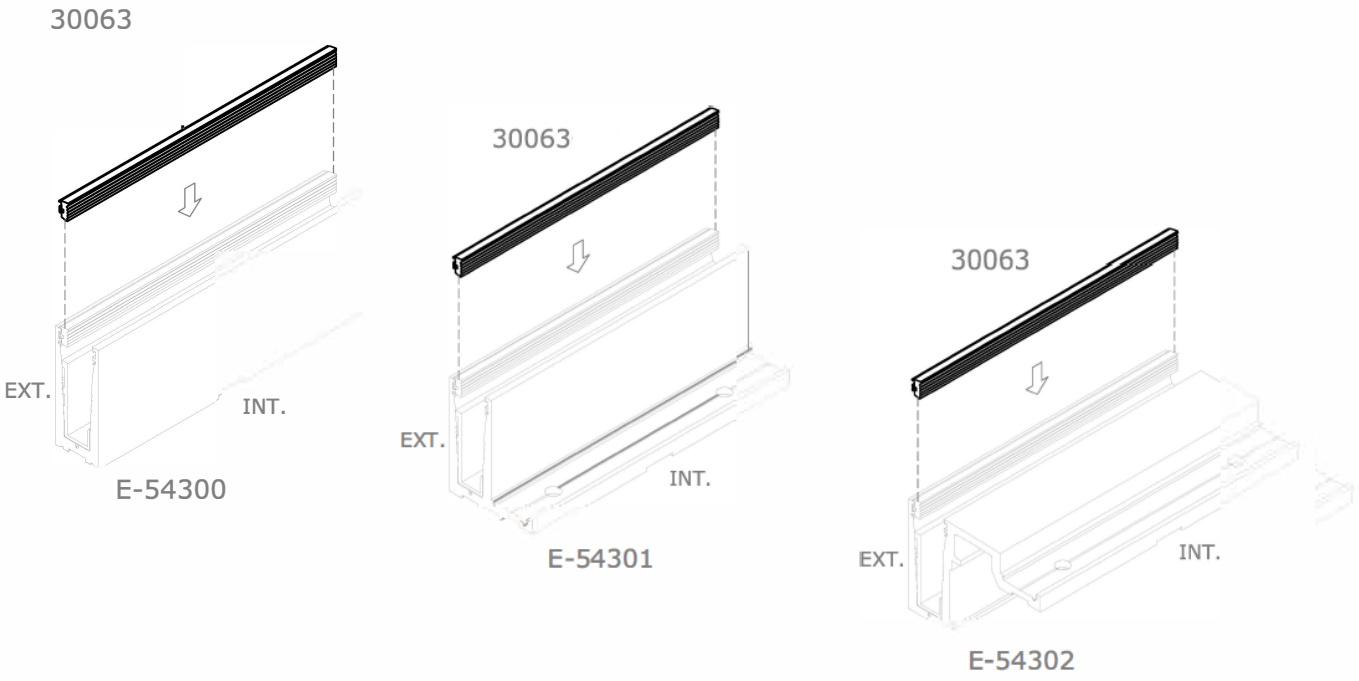

Detalles a escala reducida 1:5

VIDRIO

4.5 Colocación

4.5.1 Colocar el vidrio dentro del perfil base haciendo tope sobre el asiento de vidrio 29001029 e introducir la cuña de ajuste 30062029 o 30061029 según el espesor de vidrio.

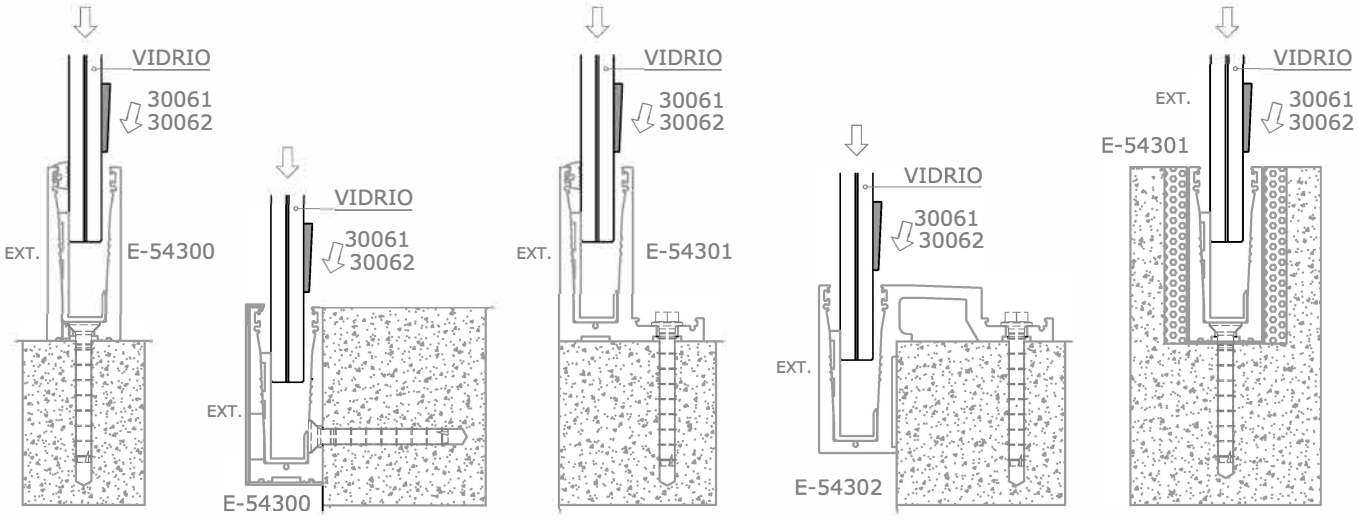

4.5.2 Una vez ajustada la cuña, la sellaremos en su parte superior para evitar su desplazamiento. Posteriormente introduciremos la junta interior de acristalamiento (ver 4.11)

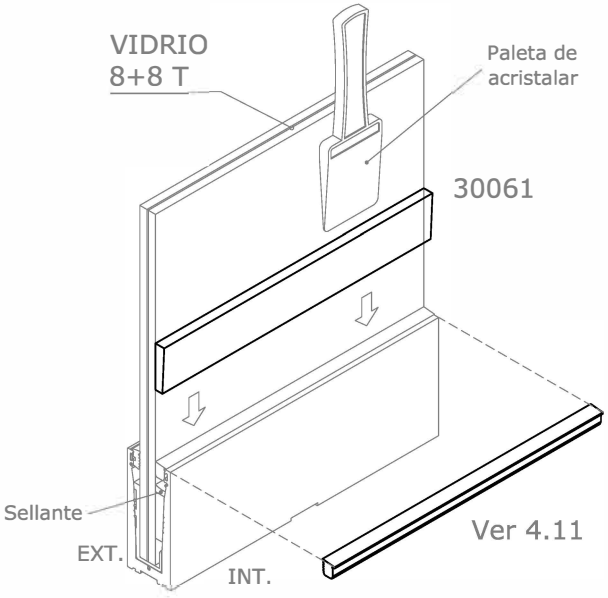

E-54300
E-54301
E-54302

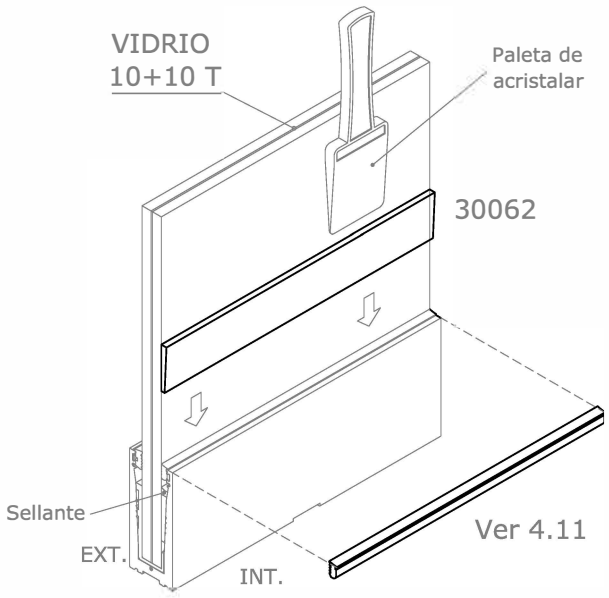

E-54300
E-54301
E-54302

Detalles a escala reducida 1:5

CAPOTA

4.6 Colocación

4.6.1 En el caso que la instalación ejecutadada sea frontal mediante el perfil base **E-54301** necesitaremos instalar el perfil capota **E-54305** para ocultar los anclajes de fijación del perfil base. La capota la engancharemos por su parte superior en una posición ligeramente inclinada e iremos girando sobre el perfil base hasta hacer clip. Esta operación habrá que realizarla inmediatamente despues de haber fijado el perfil base a obra.

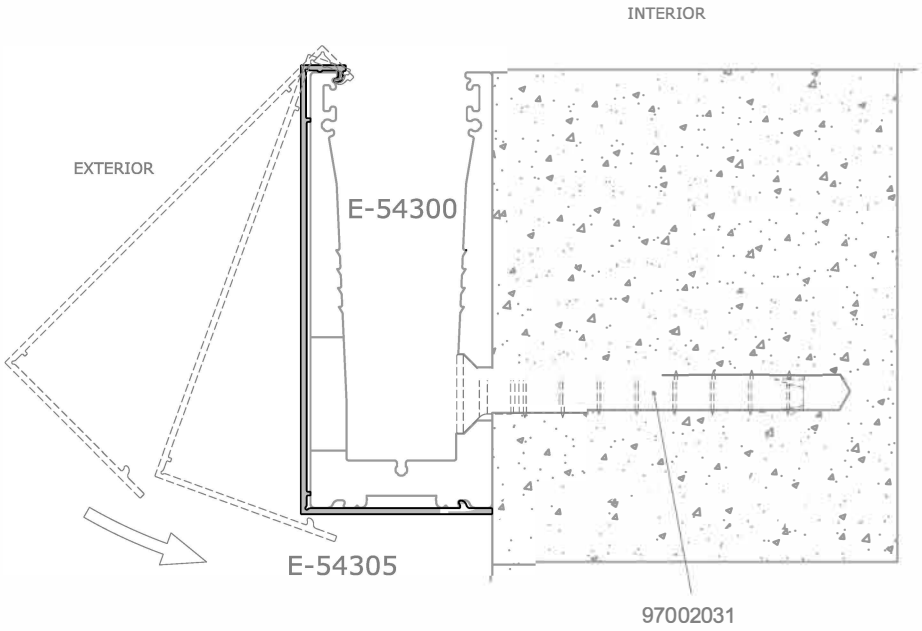

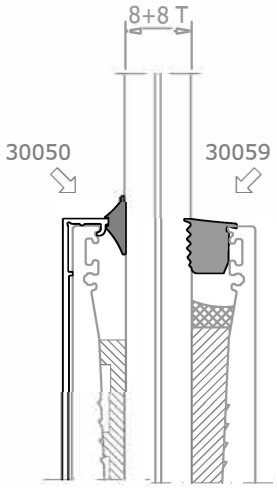

4.6.2 Consultar apartado 4.11 para elegir la junta fija exterior

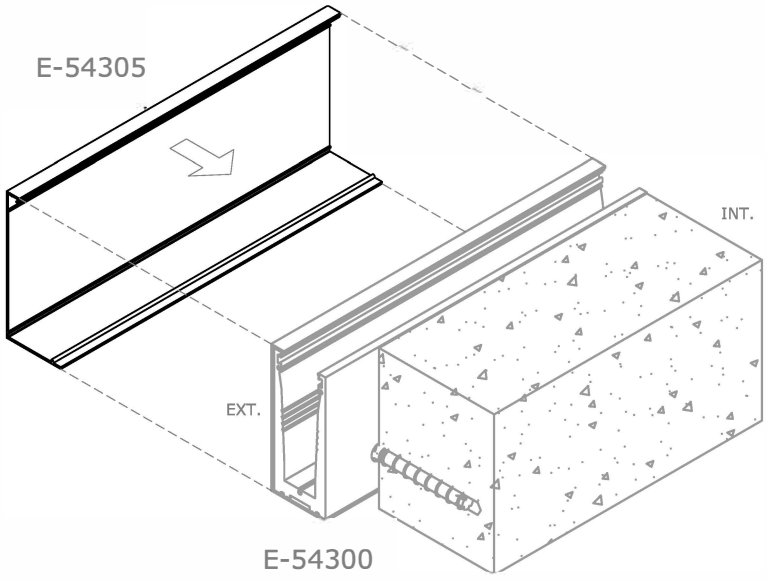

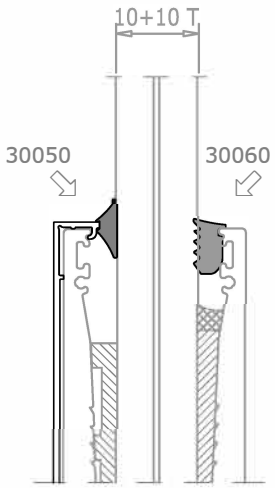

JUNQUILLO

4.7 Colocación

4.7.1 Es necesario el uso del junquillo **E-54306** en las instalaciones con perfiles base **E-54301** o **E-54302** para ocultar los anclajes de fijación. Deslizar suavemente y presionar hasta hacer clip.

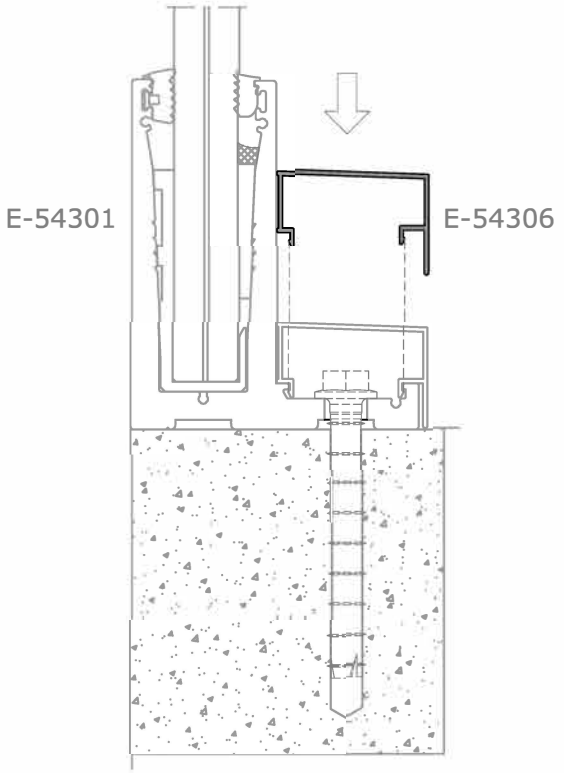

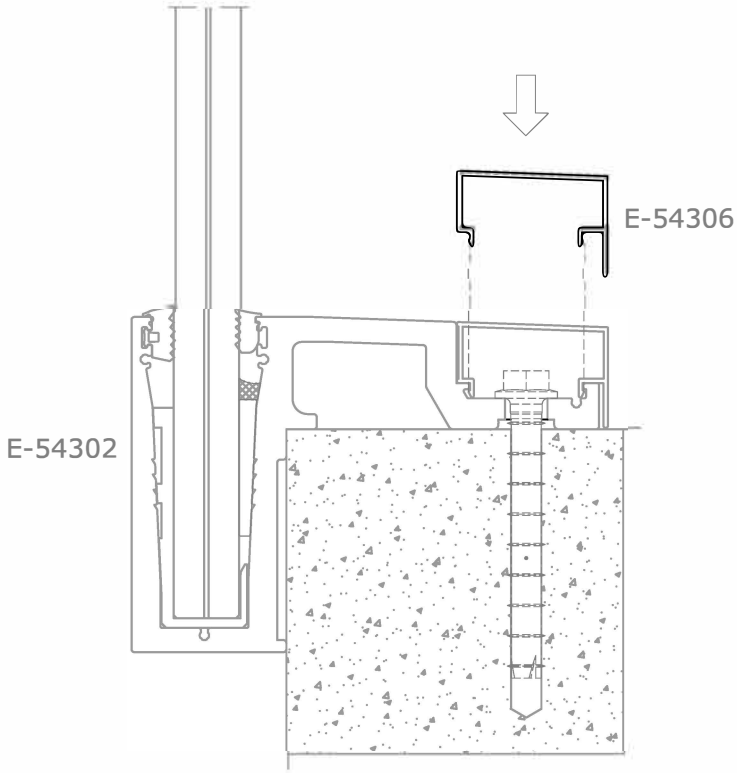

4.7.2 Es recomendable poner el junquillo una vez concluida la instalación

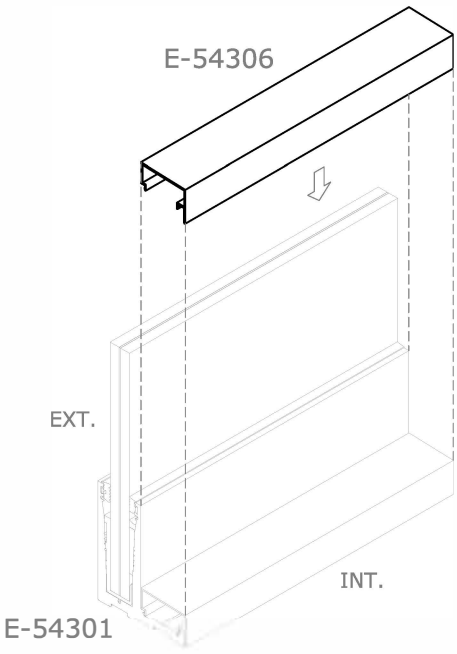

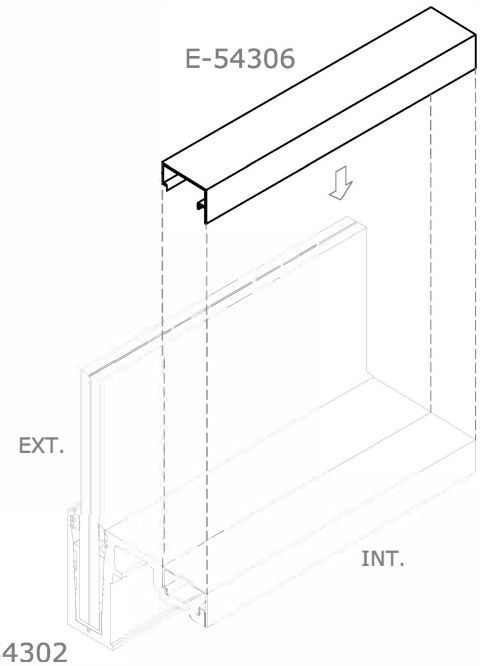

TAPAS LATERALES

4.8 Colocación

4.8.1 Las tapas laterales se fijan a los perfiles base mediante tornillos DIN 7982 - 3,5x16. Estas poseen unos taladros avellanados que coinciden con los porta-tornillos del perfil.

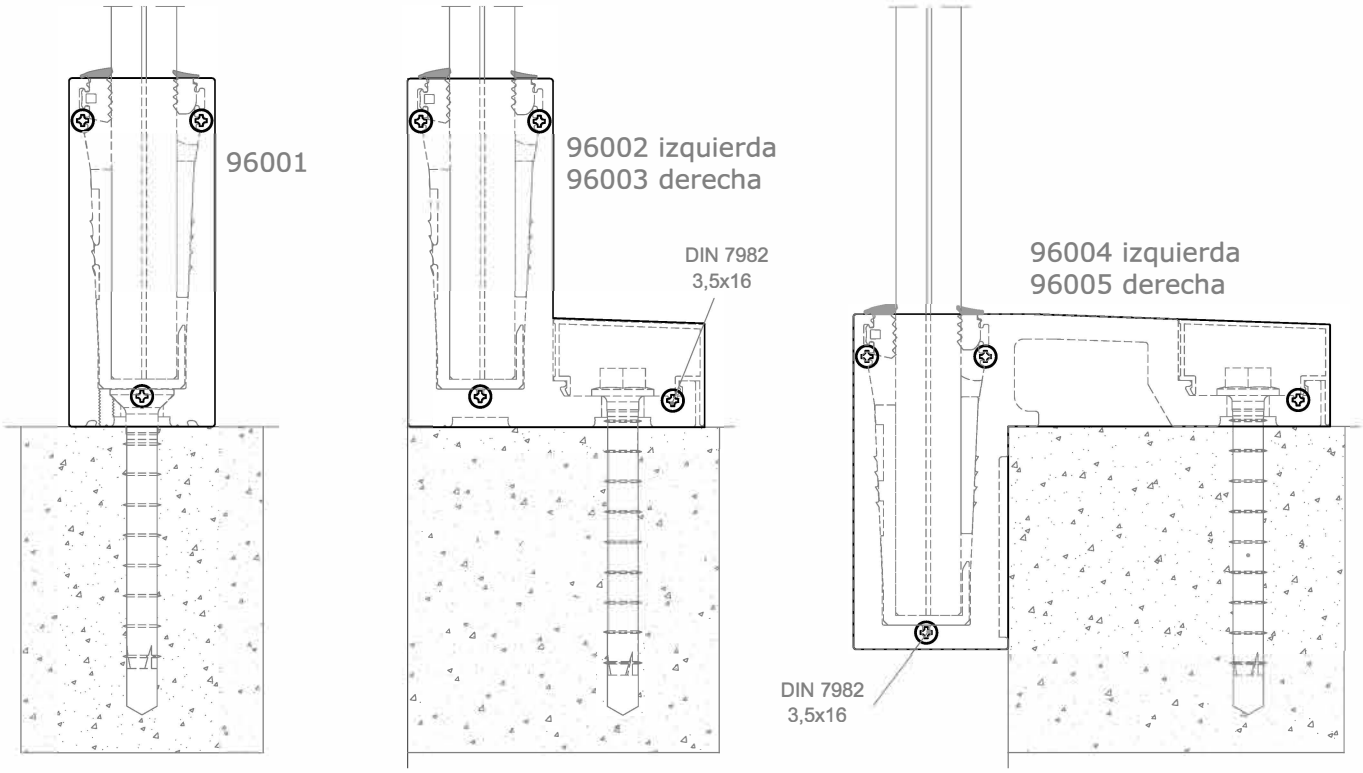

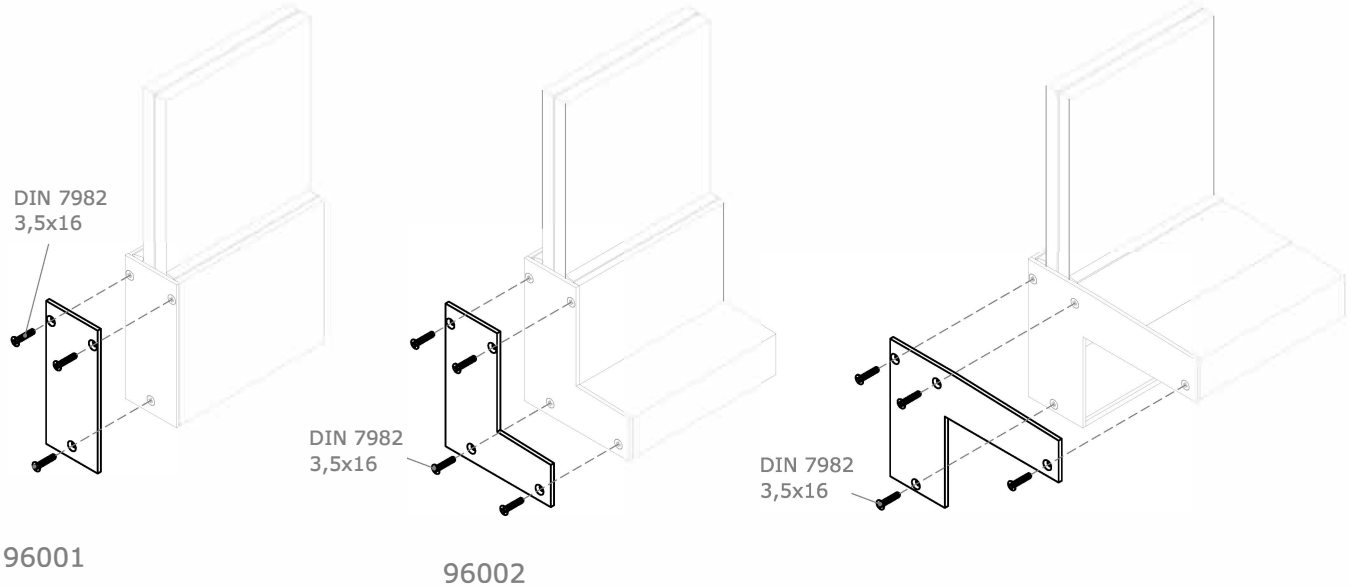

96001 96002

Detalles a escala reducida 1:2,5

TAPAJUNTAS

4.9 Colocación

4.9.1 Es necesario el uso del tapajuntas **E-54307** en las instalaciones con perfil base **E-54300** en su variante frontal o empotrada para ocultar la junta que se produce entre el perfil y elemento resistente.

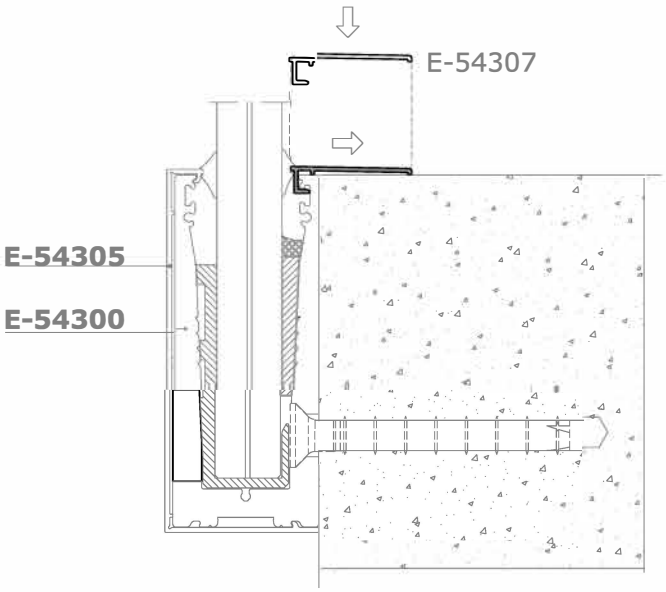

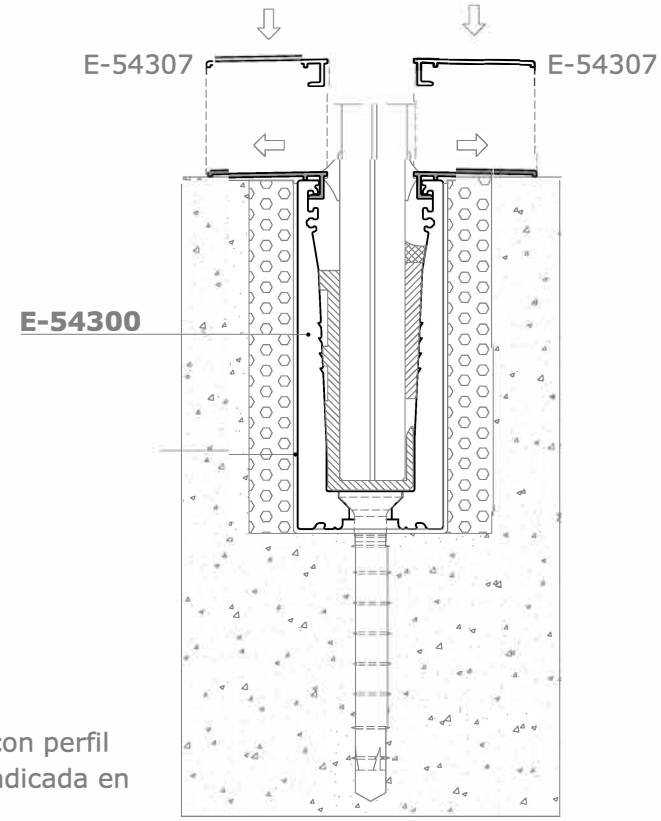

6.9.2 Deslizar suavemente entre hueco de vidrio con perfil base y presionar con la junta de acristalamiento indicada en 4.11 para instalación frontal o empotrada.

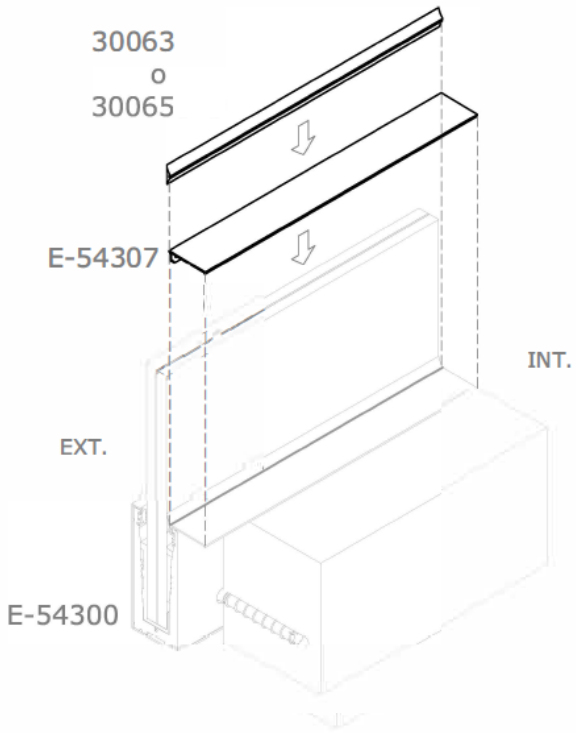

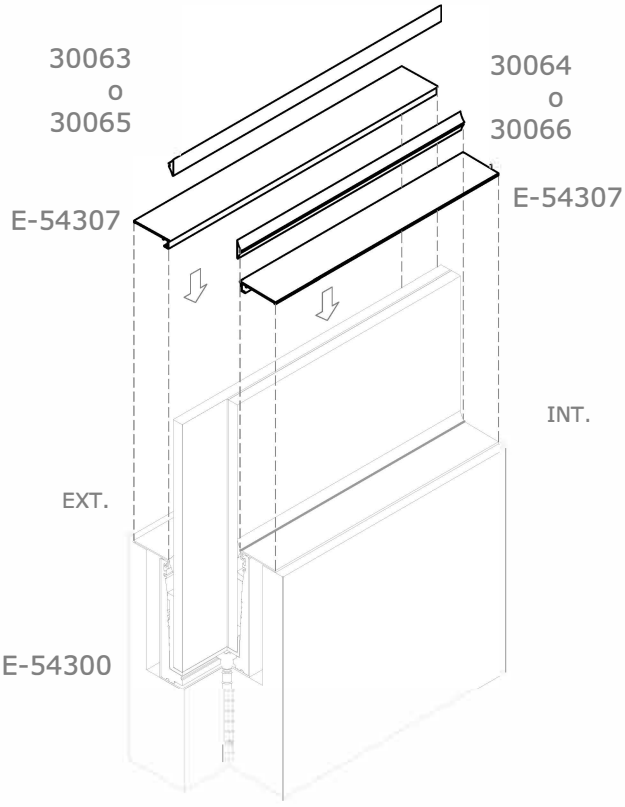

PASAMANOS

4.10 Colocación

E-54310

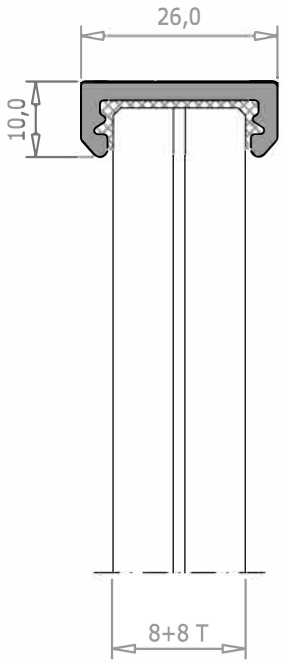

OPCION 1

A. Sellante de montaje Sika Ref. **SG-20**
B. Sellante de montaje Dow Corning Ref. **DC776**

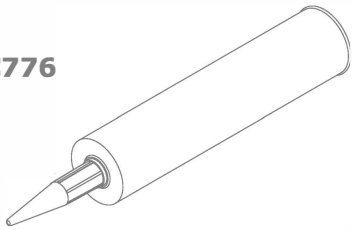

¡¡ Es recomendable utilizar un limpiador de superficies como ***Dow Corning*® R40** o **Sika® Activador-205** antes de proceder a su aplicación sobre las caras de los elementos a unir !!

4.10.1**.** Aplicar un cordón longitudinal de sellante sobre el espesor del vidrio. Asegurarse que el grosor es suficiente para que al ser presionado podamos cubrir el espesor del vidrio con un capa de ± 1 mm.

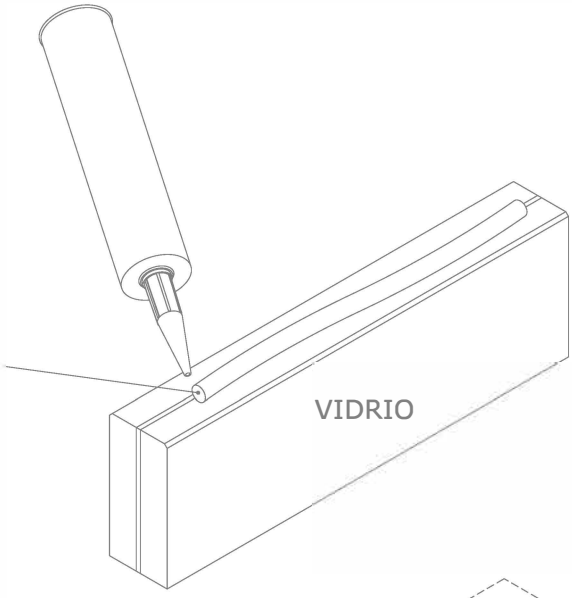

E-54311

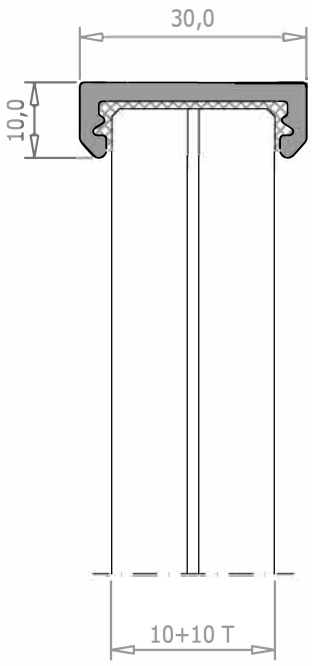

4.10.2 Pegar el pasamanos al vidrio presionando ligeramente y retirar el sobrante si fuese necesario

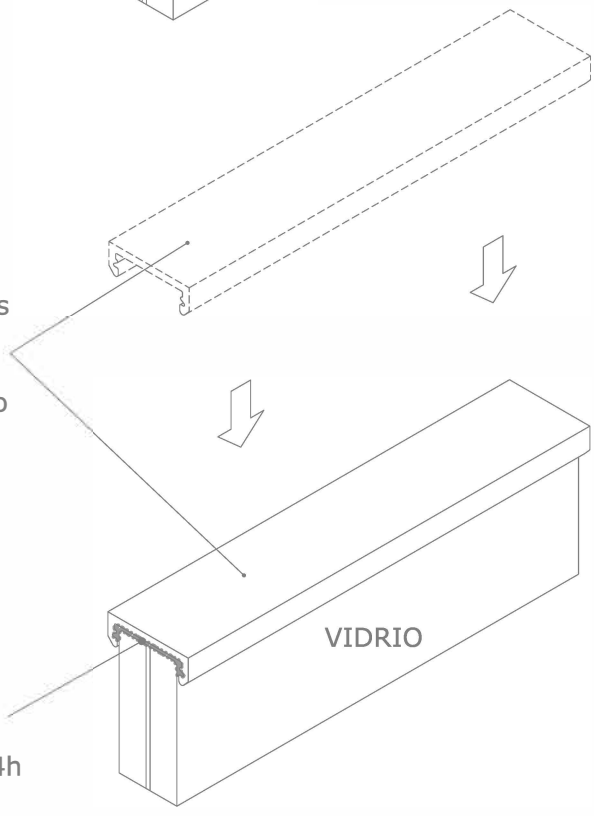

4.10.3 Asegurarse que la unión entre los elementos queda perfectamente adherida tras curado de 24h

OPCION 2

- Cinta doble cara 3M Ref. **4905 F**

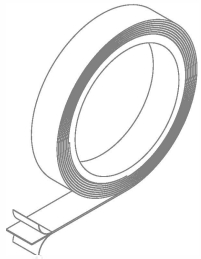

E-54310

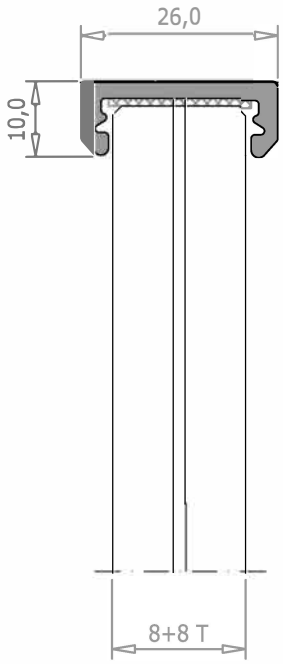

¡¡ Es recomendable utilizar un limpiador de superficies como ***Dow Corning*® R40** o **Sika® Activador-205** antes de proceder a su aplicación sobre las caras de los elementos a unir !!

4.10.4 Retirar la membrana de una de las caras y pegar sobre el vidrio fuertemente

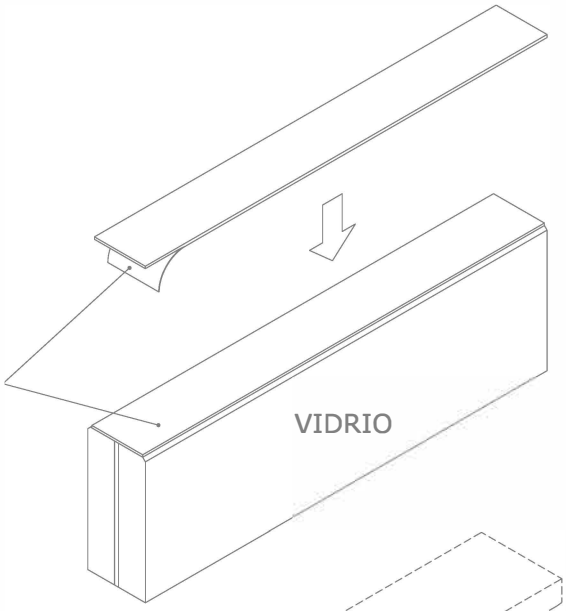

E-54311

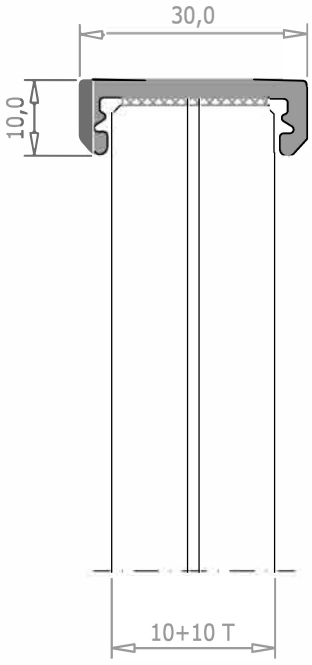

4.10.5 Retirar la membrana opuesta y pegar el pasamanos presionando también firmemente sobre el vidrio

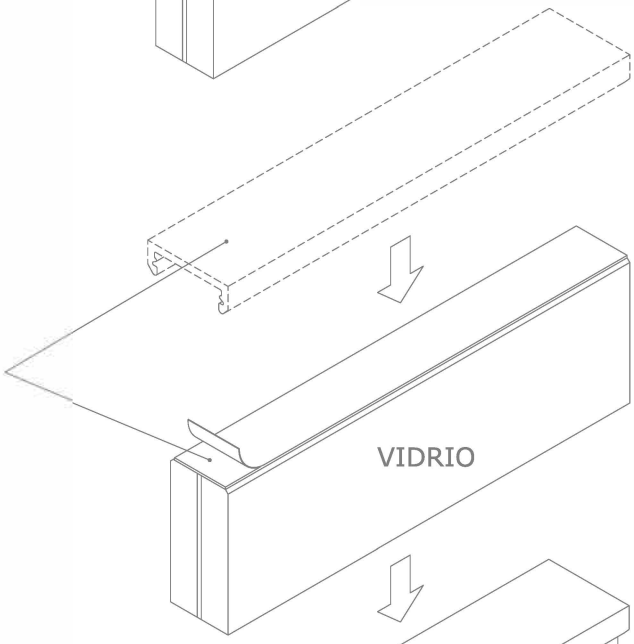

4.10.6 Asegurarse que la unión entre los elementos queda perfectamente adherida tras curado de 72h

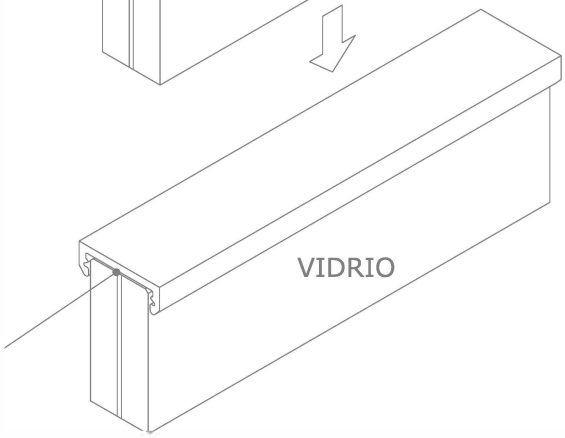

ACRISTALAMIENTO

4.11 JUNTAS DE ACRISTALAMIENTO

4.11.1 Seleccionar las juntas en función del tipo de instalación y vidrio **8+8 T**

ESTANDAR

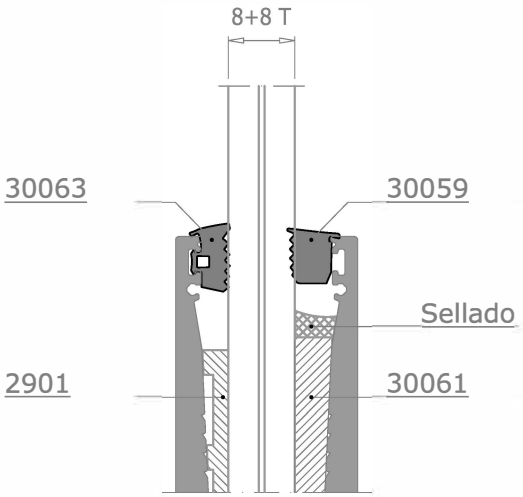

FRONTAL CAPOTA

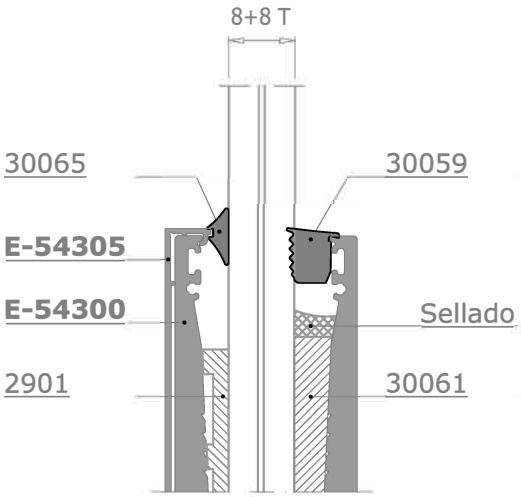

FRONTAL CAPOTA Y TAPAJUNTAS

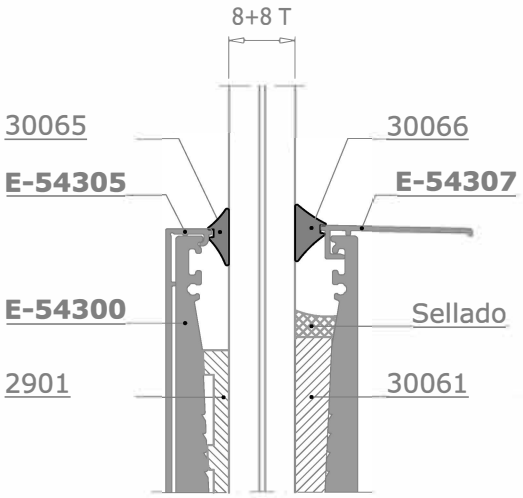

EMPOTRADO

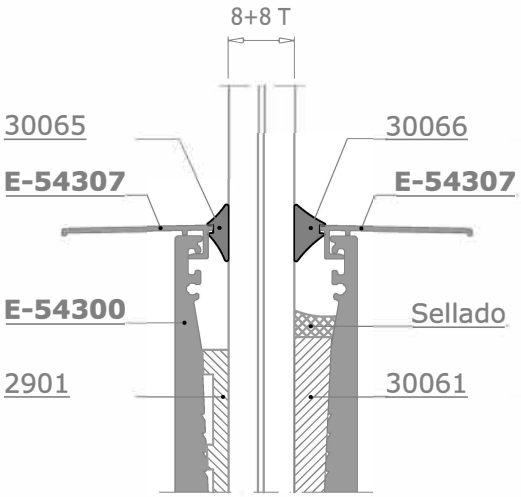

Detalles a escala reducida 1:2

ACRISTALAMIENTO

4.11 JUNTAS DE ACRISTALAMIENTO

4.11.2 Seleccionar las juntas en función del tipo de instalación y vidrio **10+10 T**

ESTANDAR

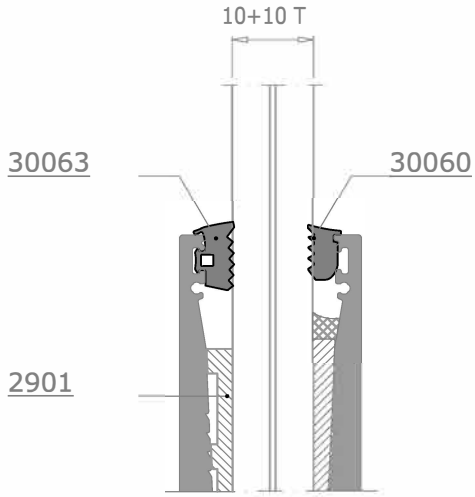

CAPOTA

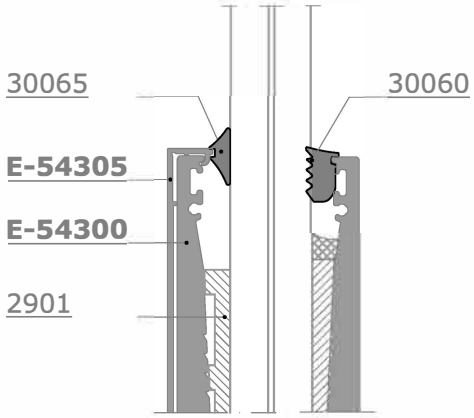

FRONTAL

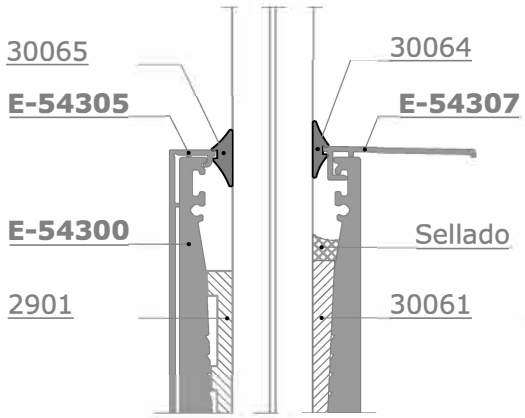

EMPOTRADO

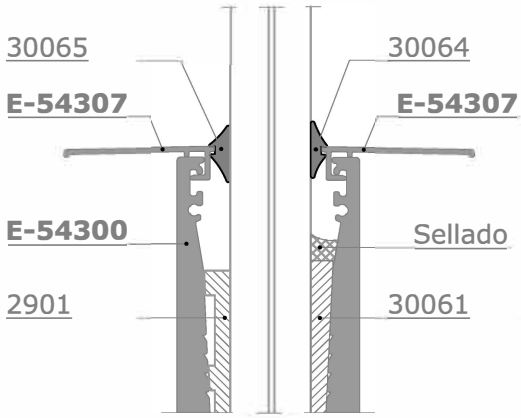

Detalles a escala reducida 1:2

UNIONES Y EMPALMES

4.12 LONGITUDINAL

4.12.1 Realizar el taladro marcado en uno de perfiles base y fijar en su posición. Posteriormente introducir la placa de alineacion longitudinal y bloquear con el tornillo,a continuación colocamos el siguiente perfil base alineando sobre el resto de la placa y fijar en su posición.

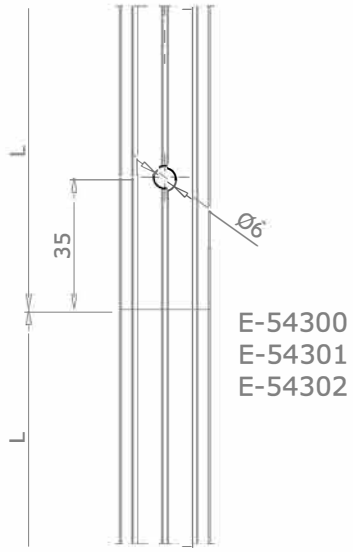

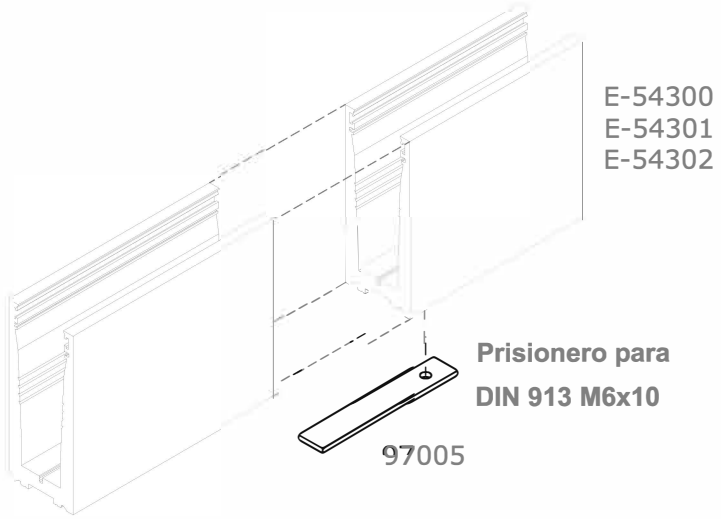

4.13 ESQUINA

4.13.1 Realizar los taladros marcados en los perfiles base. Fijar uno de ellos en su posición; posteriormente introducir la placa de alineación a 90º y bloquear con el prisionero. A continuación colocamos el siguiente perfil base alineado sobre el resto de la placa, fijamos en su posición y bloqueamos de nuevo con el otro prisionero.

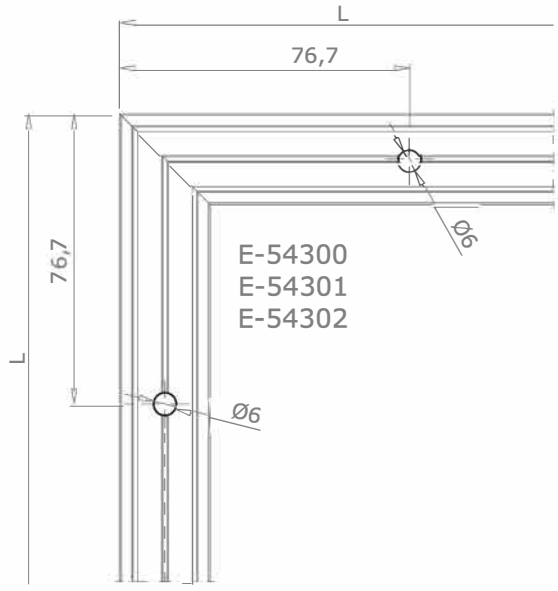

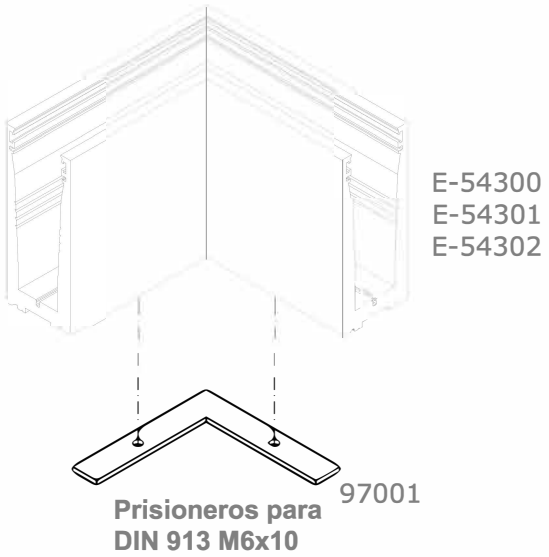

Relación accesorios Barandilla de Cristal

MEDITERRANEO

ACCESORIOS - BARANDILLA DE CRISTAL

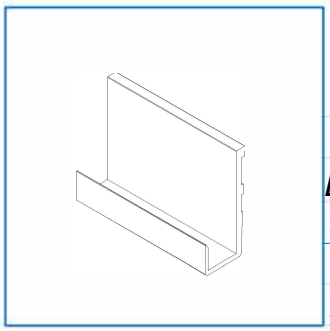

Asiento vidrio

REF: 2901

Bruto	
Blanco	
Negro	
Plata	
Acero	

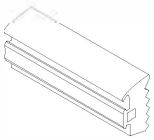

Junta Exterior

REF: 30063

Bruto	
Blanco	
Negro	
Plata	
Acero	

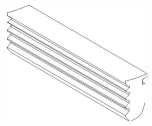

Junta interior 6 mm

REF: 30060

Bruto	
Blanco	
Negro	
Plata	
Acero	

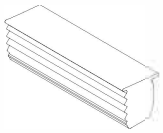

Junta interior 10 mm

REF: 30059

Bruto	
Blanco	
Negro	
Plata	
Acero	

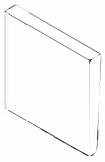

Cuña 6 mm

REF: 21025

Bruto	
Pieza	

Cuña 10 mm

REF: 21045

Bruto	
Pieza	

Cuña 14 mm

REF: 23025

Bruto	
Pieza	

Tapa aluminio
(perfil 54300+54305)
REF: 96005

Bruto	
Blanco	
Negro	
Plata	
Acero	

Tapa aluminio
(perfil 54300)
REF: 96001

Bruto	
Blanco	
Negro	
Plata	
Acero	

Tapa aluminio
(perfil 54301)
REF: 96002

Bruto	
Blanco	
Negro	
Plata	
Acero	

ACCESORIOS - BARANDILLA DE CRISTAL

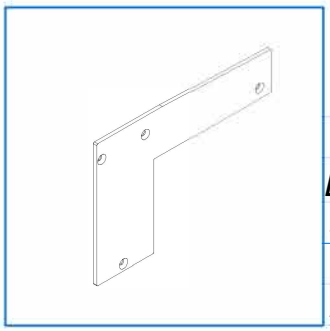

Tapa aluminio
(perfil 54302)
REF: 96004

Bruto	
Blanco	
Negro	
Plata	
Acero	

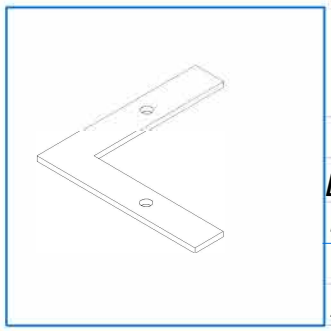

Placa alineación 90º

REF: 97001

Bruto	
Blanco	
Negro	
Plata	
Acero	

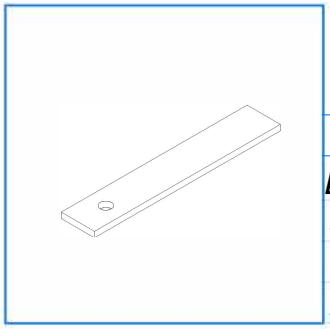

Placa alineación

REF: 97005

Bruto	
Blanco	
Negro	
Plata	
Acero	

Anclaje hexagonal con camisa
REF: 97004

Bruto	
Blanco	
Negro	
Plata	
Acero	

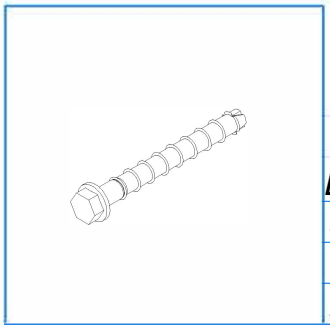

Anclaje hexagonal con camisa
REF: 97003

Bruto	
Blanco	
Negro	
Plata	
Acero	

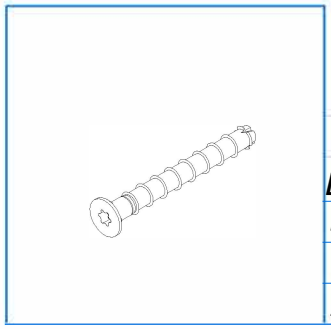

Anclaje avellanado sin camisa
REF: 97003

Bruto	
Blanco	
Negro	
Plata	
Acero	

www.mediterraneoaluminio.com

Pol. Ind. Oeste - Parcela 22/6 A Telfs. 968 889 001 - 30169 SAN GINES (Murcia)
murcia@mediterraneoaluminio.com

La utilización de las series de manera indebida puede
suponer un mal funcionamiento de los sistemas utilizados.

Todos los datos incluidos en este catálogo son de carácter informativo.
Mediterráneo, no se hace responsable de posibles errores técnicos o de impresión.
Asimismo Mediterráneo reserva el derecho de introducir cambios o modificaciones sin previo aviso.
Queda totalmente prohibido la reproducción parcial o total de este documento sin autorizaciónde la propia empresa.